1.VŠEOBECNÉ INFORMACE

CS

Identifikace výrobku

Kompresor je označený štítkem CE (viz.obr.1)

Důležité! Přečtěte !

Tento kompresor byl navřený a konstruovaný pro přerušované použití; je doporučený provoz, který nepřekročí 50% s dobou nepřetržité činnosti kratší než 15 minut.

Vybalení

Na obalech mohou být přítomné kovové svorky, používat stále ochranné rukavice a pro odstranění používat kleště.
• Zvednout manuálně kompresor za pomoci další osoby.
• Zkontrolovat perfektní integritu kompresoru a přítomnost sériového vybavení:
Manuál pro použití a údržbu, kola a/nebo protivibrační patky, sací filtr
Pouze pro model Genius: na úložním místě v zadní části stroje se nacházejí napájecí kabel, spirálová hadice a foukací pistole.
• Tam, kde je to nutné namontovat kola a/nebo protivibrační patky (obr.2).

Umístění

Umístit kompresor alespoň 50 cm ve vzdálenosti od jakékoliv překážky, která by mohla zabránit proudění vzduchu a tím pádem chlazení.

Odstranění

Uchovat obaly pro eventuelní budoucí manipulace, minimálně však po celou dobu záruky.
Jak obalový materiál kompresoru, tak kompresor a jeho části musí být odstraněné výhradně v autorizovaných strukturách.

Informace o technickém servisu

Opravy v záruce musí být vykonané výhradně našimi autorizovanými techniky. Používat pouze originální náhradní díly.
V žádostech jakéhokoliv rázu je třeba vždy uvést následující údaje: TYPE, CODE a SERIAL N. Vašeho kompresoru.

2.BEZPEČNOSTNÍ UPOZORNĚNÍ

Kompresor musí být používaný výhradně jako zdroj stlačeného vzduchu, jakékoliv jiné použití je vyloučeno. V případě nevhodného použití nebo použití, které je v rozporu s návodem použití, není výrobce zodpovědný za eventuelní škody.

Co se má DĚLAT

Pochopit jak se zastavuje kompresor a porozumět použití všech ovládacích mechanizmů.
Před jakýmkoliv zásahem vyprázdnit nádrž a odebrat přívod proudu, aby se předešlo eventuelnímu nežádoucímu spuštění.
Po vykonání údržby se pozorně přesvědčit, jestli byly správně namontovány všechny části.
Prostor použití kompresoru musí být mimo dosah dětí a zvířat.
Přečíst pozorně instrukce týkající se nainstalovaného příslušenství; zvláště pak při použití stříkací pistole je nutné se ujistit, že v daném prostředí je odpovídající větrání.
V případě dlouhého používání v kompresoru je doporučené použití akustické ochrany.

Co se NEMÁ DĚLAT

Neprovádět barvení či lakování v uzavřeném prostředí nebo v blízkosti otevřeného ohně.
Nedotýkat se hlavy, válců, lopatek chlazení a výtlačného potrubí, jelikož tyto části během provozu dosáhnou vysokých teplot a zůstanou horké i delší dobu po zastavení .
Neumisťovat zápalný materiál v blízkosti kompresoru a/nebo na kompresor.
Nepřepravovat, pokud je nádrž pod tlakem.
Nepoužívat, pokud jsou na napájecím kabelu přítomné závady nebo pokud je elektrické připojení provizorní.
Nikdy nesměřovat proud vzduchu na osoby nebo na zvířata.
Nedovolit nikomu, aby používal kompresor bez toho, aniž by obdržel odpovídající instrukce.
Nezasáhnout kotouč nebo lopatky tupými nebo kovovými předměty. Toto by mohlo způsobit jejich nenadálé prasknutí během činnosti.
Nenechat kompresor v provozu bez vzduchového filtru.
Neprovádět žádné svévolné úpravy na bezpečnostním ventilu a/nebo na nádrži.
Nepoužívat v prostředí, které může být eventuelně výbušné
Nepřipojovat na výstupní vzduchový kohout potrubí, jehož maximální průtokové množství je nižší než průtokové množství kompresoru.
Nepoužívat kompresor při teplotách pod 0°C (teplotní interval od +5°C do + 45°C).

Ochrana motoru

• Kompresor je vybavený ochranou pojistkou motoru, která automaticky přeruší přívod elektrického proudu v případě přetížení.
V takovém případě odebrat elektrický proud, počkat několik minut a potom manuálně obnovit funkci motorové pojistky (obr.3) a znovu spustit. Pokud pojistka opět zasáhne, odpojit přívod proudu a obrátit se na autorizovaný servis.

3.POUŽITÍ KOMPRESORU

Instalace

Zkontrolovat, jestli napětí v síti odpovídá hodnotě napětí uvedené na štítku CE.
Kompresor je vybavený zástrčkou typu CEE 7. V případě nutnosti výměnu může provést výhradně specializovaný personál.
Pokaždé zkontrolovat, jestli se vypínač pro spuštění stroje nachází v poloze 0/OFF před zapojením zástrčky (obr.4).

Spuštění stroje (obr.4)

• Zapojit zástrčku a spustit prostřednictvím vypínače A.
• Při prvním spuštění nechat běžet kompresor zhruba deset minut s otevřenými kohouty pro výstup vzduchu B.
U modelu "Genius" nebo v případě, že je Váš kompresor vybavený tzv. rychlokohouty je nutné naplno otevřít kohout pro vypouštění kondenzátu E.
Zavřít kohouty a zkontrolovat, jestli kompresor plní nádrž a zastavuje se na P max (signalizována manometrem D).
• Kompresor pracuje automatickým způsobem, zastaví se při dosažení max.P a znovu se spustí při dosažení minimální hodnoty tárování (P max - 2 bar).
• Pro zastavení kompresoru používat vždy a výhradně vypínač (OFF).
Správné fungování kompresoru je signalizováno :
vyfouknutím stlačeného vzduchu při každém zastavení, dlouhým vyfouknutím vzduchu při každém spuštění.

Regulace pracovního tlaku (obr.4)

• Výstupní tlak lze regulovat prostřednictvím redukčního ventilu C a kontrolovat prostřednictvím manometru F.
Po použití je doporučeno uvést hodnotu tlaku na nulu.
Pokud se používají pneumatické nástroje, vždy kontrolovat hodnotu optimálního pracovního tlaku .

Výměna nástroje (obr.5)

Připojení se provádí prostřednictvím ventilu na rozvodě B. Během připojení nástroje nebo pokud se zamýšlí provést výměnu nástroje je třeba udržet nádrž pod tlakem a přerušit proudění vzduchu na výstupu.
(B1) Pákový kohout: posunout objímku směrem dolů a tímto způsobem zavřít.
(B2) Kohout s rychlospojkou: odpojit rychlospojku zatlačením příruby kohoutu směrem dovnitř, proudění vzduchu se automaticky přeruší.
(B3) Škrtící kohout: otáčet proti směru hodinových ručiček a tímto způsobem zavřít.

4.ÚDRŽBA

Vypnout kompresor a vypustit všechen vzduch z nádrže před provedením jakéhokoliv úkonu údržby.

Každý týden (obr.4)

Vypustit kondenzát otevřením kohoutu E, polohovat nádrž do takové polohy, aby se ústí výpustního kohoutu natočilo směrem dolů, zavřít když začne vycházet pouze vzduch.

Vzhledem k tomu, že kompresor nemá mazání, může být kondenzát vypuštěn do kanalizace.

Každý měsíc (nebo i častěji pokud je stroj používán ve velmi prašném prostředí)

Vymontovat sací filtr a vyměnit (v případě poškození) nebo vyšistit filtrační prvek (obr.6).
• Tam, kde je to nutné použít křížový šroubovák, vyšroubovat čtyři šrouby, které drží ochranný karter a zvednutím ho sejmout. Sejmout víko filtru, které může být buď zasouvací nebo zajištěné centrálním šroubem, a vyjmout filtrační prvek.
• Umýt čistícím prostředkem, vypláchnout a kompletně osušit
• U modelu nazývaném Genius je filtrační prvek uložen v úložním prostoru elektrického kabelu v zadní části
Nikdy nenechat v činnosti kompresor bez sacího filtru.

Použití a údržba
Uporaba in vzdrževanje
Používanie a údržba
Kullanim ve bakim
Użytkowanie i konserwacja
Χρήση και συντήρηση
Felhasználás és karbantartás
Пользование и техобслуживание

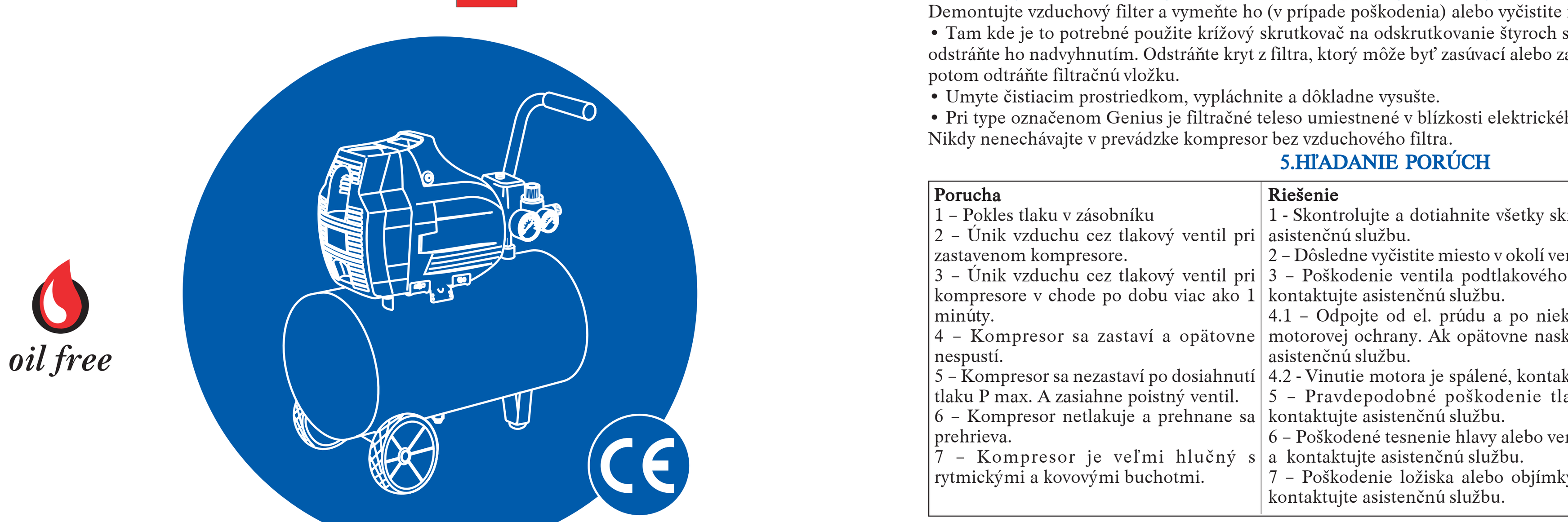

197B8400 - Ed.2 - 09/2010

Kompresory s vlastním systémem mazání
Kompresory so samomazacím systémom
Sprężarki bezsmarowe
Olajkenésű kompresszorok
Samonaoljevalni kompresorji
K endiliðinden yaðlayýcý Kompresörler
Συμπιεστές αυτολιπαινόμενοι
Бессмазочные компрессоры

5.VYHLEDÁVÁNÍ ZÁVAD

Závada	Řešení
1 - Pokles tlaku v nádrži 2 - Únik vzduchu z ventilu presostatu, když kompresor nepracuje. 3 - Únik vzduchu z ventilu presostatu, když kompresor pracuje více jak 1 minutu. 4 - Kompresor se zastaví a nelze ho spustit. 5 - Kompresor se nezastaví, když dosáhne max.P, a zasáhne bezpečnostní ventil. 6 - Kompresor se neplní a přehřívá se. 7 - Kompresor je velmi hlučný a jsou slyšet pravidelné kovové údery.	1 - Zkontrolovat a utáhnout všechny spoje. Pokud problém trvá, obrátit se na technický servis. 2 - Vyčistit pečlivě sedlo zpětného ventilu. Eventuelně vyměnit těsnící prvek 3 – Porucha ventilu pro spouštění "naprázdno". Zastavit kompresor a obrátit se na technický servis. 4.1 - Odpojit elektrický proud a po několika minutách stisknout tlačítko motorové pojistky. Pokud tato při novém spuštění kompresoru opět zasáhne, obrátit se na technický servis. 4.2 - Vinutí motoru se spálilo, kontaktovat technický servis. 5 - Je možná porucha presostatu. Zastavit kompresor a obrátit se technický servis. 6 - Prasklo těsnění hlavice nebo praskl ventil. Okamžitě zastavit kompresor a obrátit se na technický servis 7 - Zaseknutí bronzové vložky nebo objímky. Okamžitě zastavit kompresor a obrátit se na technický servis

1.VŠEOBECNÉ INFORMÁCIE

SK

Označenie výrobku

Kompresor je označený etiketou CE (viď.obr.1)

Dôležité! Prečítajte si!

Tento kompresor bol navrhnutý a výrobený pre prerušovanú prevádzku; odporúčame činnosť neprekračujúcu 50 % z celkového času prevádzky pričom interval činnosti by nemal prekročiť 15 minút.

Vybaľovanie

Na obale sa môžu vyskytovať kovové spinky, odporúčume používať ochranné rukavice a kliešte na ich odstraňovanie.
• Nadvyhnite kompresor manuálne, za pomoci ďalšej osoby.
• Skontrolujte úplnú celistvosť kompresora a kompletnosť sériovej výbavy ako sú:
Príručka pre užívateľa a údržbu, kolesá a/ alebo antivibračnú/ -é zábranu/ -y, vzduchový filter.
Len typ Genius: vo vnútri sú umiestnené: napájací kábel, špirálovitá hadica a vzduchová pištoľ.
• Tak kde je to potrebné namontujte kolesa a / alebo proti vibračné zábrany (obr.

Umiestnenie

Stále umiestnite kompresor vo vzdialenosti aspoň 50 cm od akýchkoľvek predmetov, ktoré by mohli brániť v prívode vzduchu a teda chladeniu.

Likvidácia

Obalový materiál odporúčame uschovať pre eventuálne ďalšie presuny alebo aspoň počas obdobia garancie.
Tak obalový materiál ako aj kompresor, alebo jeho časti je možné likvidovať výlučne prostredníctvom na to určených firiem.

Informácie o technickej asistencii

Opravy v rámci garancie musia byť prevádzané výlučne našimi poverenými technikmi. Používajte výhradne originálne náhradné diely.
Pri akýchkoľvek Vašich požiadavkách uvádzajte stále TYP, KÓD a SÉRIOVÉ ČÍSLO Vášho kompresora.

2.BEZPEČNOSTNÉ UPOZORNENIA

Kompresor môže byť používaný výlučne ako zdroj tlakového vzduchu, akékoľvek iné využitie je vylúčené. V prípade používania kompresora takým spôsobom, ktorý nie v súlade s pokynmi pre používanie, akékoľvek následné škody a zodpovednosť nenesie výrobca.

Čo ROBIŤ

Vedieť ako zastaviť kompresor a poznať význam všetkých ovládačov.
Pred akýmkoľvek zásahom je potrebné vyprázdniť zásobník a odpojiť prívod el. napätia, tak zabránite eventuálnemu náhodnému spusteniu.
Po ukončení operácií údržby pozorne skontrolujte či boli správnym spôsobom namontované všetky dielce.
Zabráňte prístupu detí a zvierat do prevádzkového priestoru.
Pozorne si prečítajte inštrukcie týkajúce sa inštalovaného príslušenstva; zvlášť pokiaľ je na kompresor napojená striekacia pištoľ lakovania; uistite sa či v priestoroch kde dochádza k striekaniu je dostatočná výmena vzduchu.
V prípade dlhodobejšieho používania odporúčame v blízkosti kompresora používať prostriedky ochrany sluchu.

Čo NEROBIŤ

Nepoužívať striekanie v uzavretých priestoroch alebo v blízkosti otvoreného zdroja ohňa.
Nedotýkať sa hlavy, valcov, chladiacich lopatiek a hadice na prívode pretože tieto časti môžu dosahovať zvýšenú teplotu počas prevádzky, toto je potrebné dodržať aj určitú dobu po zastavení
Neumiestňujte v blízkosti a/ alebo na kompresore horľavé materiály.
Nepresúvajte kompresor so zásobníkom pod tlakom.
Nepoužívajte napájací kábel, pokiaľ vykazuje známky poškodenia alebo elektrického preťaženia.
Nikdy nesmerujte výfuk tlakového vzduchu na osoby alebo zvieratá.
Nikomu nedovoľte obsluhovať kompresor bez toho aby tomu predchádzala príslušná inštruktáž.
Nikdy neudierajte do kotúča alebo vrtule tupými alebo kovovými predmetmi. To by mohlo spôsobiť náhle a neočakávané poškodenie počas prevádzky.
Nenechávajte v prevádzke kompresor bez vzduchového filtra.
Nemanipulujte nepatrične s bezpečnostným a/ alebo zásobníkovým ventilom.
Nepoužívajte pri podozrení na explozívne prostredie.
Nepripájajte na výstupný ventil hadicu, ktorá by mala maximálny prietok menší ako je ten kompresorový.
Nepoužívajte kompresor pri teplotách nižších ako je 0°C (teplotný rozsah: +5°C až + 45°C).

Ochrany motora

• Kompresor je vybavené motorovou ochranou, ktorá automaticky preruší elektrické napájanie v prípade preťaženia.
V takomto prípade odpojte prívod prúdu a počkajte pár minút kým opätovne manuálne nahodíte ochranu motora (obr. 3), a opätovne ho spustite. Ak sa to zopakuje, odpojte od prívodu prúdu a obráťte sa na servisné pracovisko.

3. POUŽÍVANIE KOMPRESORA

Inštalácia

Skontrolujte či sieťové napätie zodpovedá napätiu uvedenému na etikete CE.
Kompresor je vybavený prípojkou typu CEE 7. V prípade potreby je nechajte vymeniť výhradne špecializovanému pracovníkovi.
Stále skontrolujte či sa prepínač nachádza v polohe 0/OFF ešte predtým než ho zapojíte do zásuvky (obr. 4).

Uvedenie do chodu (obr. 4)

• Zasuňte zástrčku do zásuvky a spustite prostredníctvom prepínača A.
• Pri prvom uvedení do chodu nechajte bežať kompresor po dobu zhruba 10 minút so vzduchovými ventilmi na výstupe (B) otvorenými.
Pri type nazvanom "Genius" alebo aj v prípade pokiaľ je Váš kompresor vybavený tzv. rýchlospojkami otvorte naplno ventil na výpust kondenzátu E.
Zatvorte ventily a skontrolujte či kompresor plní zásobník a či sa zastaví po dosiahnutí tlaku P max (odčítateľné na tlakomery D).
• Kompresor fungujúci v automatickom režime, sa zastaví po dosiahnutí P max a opätovne sa spustí po dosiahnutí minimálnej nastavenej hodnoty (P max - 2 bar).
• Na zastavenie kompresora používajte vždy a výlučne vypínač (OFF).
Správny priebeh prevádzky je signalizovaný:
výfukom vzduchu pri každom zastavení kompresora, dlhšom výfuku vzduchu pri jeho opätovnom spustení.

Regulácia prevádzkového tlaku (obr. 4)

• Tlak na výstupe je nastaviteľný prostredníctvom regulátora C, a odčítateľný na tlakomery F.
Po ukončení činnosti odporúčame uviesť hodnotu tlaku na nulu.
Ak sa používajú pneumatické nástroje, skontrolujte či tlak vzduchu zodpovedá príslušnému nástroju.

Výmena nástroja (obr. 5)

Pripojenie je prevedené prostredníctvom ventilu na rozvode B. Počas pripájania nástroja alebo v prípade výmeny za iný nástroj, pokiaľ ponecháte zásobník natlakovaný, prerušte výpust vzduchu na výstupe.
(B1) Pákový ventil: otočte pákou smerom nadol na jeho zatvorenie.
(B2) Ventil s rýchlospojkou: odpojte rýchlo spojku zatlačením na objímku ventila smerom dovnútra, prietok vzduchu sa preruší automaticky.
(B3) Škrtiaci ventil: otočte škrtidlom proti smeru hodinových ručičiek na zatvorenie ventila.

4.ÚDRŽBA

Vypnite kompresor a vyprázdnite zásobník vzduchu pred výkonom akéhokoľvek zásahu údržby.

Každý týždeň (obr. 4)

Vypustite kondenzát otvorením ventilu E, umiestnite zásobník tak aby výpust z výpustného ventila bol otočený smerom nadol, opätovne zavrite ako náhle vychádza už len vzduch.
Keďže sa jedná o kompresor bez mazania, kondenzát môže byť zlikvidovaný vyliatím do kanalizačného rozvodu.

Každý mesiac (alebo aj častejšie v prípade prašnej prevádzky)

Demontujte vzduchový filter a vymeňte ho (v prípade poškodenia) alebo vyčistite filtračnú časť (obr. 6).
• Tam kde je to potrebné použite krížový skrutkovač na odskrutkovanie štyroch skrutiek, ktoré držia ochranný kryt a odstráňte ho nadvyhnutím. Odstráňte kryt z filtra, ktorý môže byť zasúvací alebo zaistený pomocou centrálnej skrutky, potom odtráňte filtračnú vložku.
• Umyte čistiacim prostriedkom, vypláchnite a dôkladne vysušte.
• Pri type označenom Genius je filtračné teleso umiestnené v blízkosti elektrického kábla na zadnej strane.
Nikdy nenechávajte v prevádzke kompresor bez vzduchového filtra.

5.HĽADANIE PORÚCH

Porucha	Riešenie
1 – Pokles tlaku v zásobníku 2 – Únik vzduchu cez tlakový ventil pri zastavenom kompresore. 3 – Únik vzduchu cez tlakový ventil pri kompresore v chode po dobu viac ako 1 minúty. 4 – Kompresor sa zastaví a opätovne nespustí. 5 – Kompresor sa nezastaví po dosiahnutí tlaku P max. A zasiahne poistný ventil. 6 – Kompresor netlakuje a prehnane sa prehrieva. 7 – Kompresor je veľmi hlučný s rytmickými a kovovými buchotmi.	1 - Skontrolujte a dotiahnite všetky skrutky. Ak jav pretrváva kontaktujte asistenčnú službu. 2 – Dôsledne vyčistite miesto v okolí ventila. Eventuálne vymeňte tesnenie. 3 – Poškodenie ventila podtlakového spúšťania. Odstavte kompresor a kontaktujte asistenčnú službu. 4.1 – Odpojte od el. prúdu a po niekoľkých minútach zatlačte tlačidlo motorovej ochrany. Ak opätovne naskočí motorová ochrana kontaktujte asistenčnú službu. 4.2 - Vinutie motora je spálené, kontaktujte asistenčnú službu. 5 – Pravdepodobné poškodenie tlakomeru. Zastavte kompresor a kontaktujte asistenčnú službu. 6 – Poškodené tesnenie hlavy alebo ventila. Okamžite zastavte kompresor a kontaktujte asistenčnú službu. 7 – Poškodenie ložiska alebo objímky. Okamžite zastavte kompresor a kontaktujte asistenčnú službu.

1.INFORMACJE OGÓLNE

PL

Identyfikacja wyrobu

Sprężarka jest oznakowana naklejką ze znakiem CE (patrz rys.1)

Ważne! Proszę przeczytać

Sprężarka ta jest zaprojektowana i zbudowana z przeznaczeniem do używania przerywanego; przy czym doradza się działanie nie przekraczające 50%, z czasem ciągłego działania nie dłużej niż 15 minut.

Rozpakowanie

Opakowanie może zawierać metalowe zszywki, nosić zawsze rękawice ochronne i używać szczypców do ich usunięcia.
• Podnieść sprężarkę ręcznie, korzystają z pomocy drugiej osoby.
• Sprawdzić, czy sprężarka jest w stanie nienaruszonym i czy jest kompletne wyposażenie seryjne:
Książka Instrukcji Użytkowania i Konserwacji, kółka i/lub elementy antywibracyjne filtr odsysający
Tylko dla mod. Genius: we wnęce, umieszczonej na tylnej stronie sprężarki, znajduje się kabel zasilania, rurka spiralna i pistolet nadmuchowy.
• Gdy jest to konieczne, zamontować kółka i/lub elementy antywibracyjne (rys.2).
Pozycjonowanie
Pozycjonować zawsze sprężarkę na odległości przynajmniej 50 cm od wszelkich przeszkód, które mogą ograniczyć przepływ powietrza, a zatem i chłodzenie.

Usuwanie odpadów

Zachować opakowanie na wypadek ewentualnego przeniesienia sprężarki, lub przynajmniej na okres trwania gwarancji.
Zarówno materiał opakowaniowy jak sprężarka, lub jej części, winny być złomowane jedyne w specjalistycznych ośrodkach obróbki odpadów przemysłowych.

Informacje odnośnie serwisu technicznego

Naprawy gwarancyjne winny być wykonywane wyłącznie przez autoryzowanych techników naszej firmy. Stosować tylko oryginalne części zamienne.
Przy zamawianiu części, należy zawsze podawać "TYPE, CODE i SERIAL N°" Waszej sprężarki.

2.OSTRZEżENIA ODNOŚNIE BEZPIECZEŃSTWA

Sprężarka winna być używana wyłącznie jako źródło sprężonego powietrza; wszelkie inne zastosowanie jest wyłączone. W przypadku użycia niewłaściwego lub niezgodnego z instrukcjami obsługi, producent nie będzie ponosił żadnej odpowiedzialności za jakiekolwiek wyrządzone szkody.

Co NALEŻY robić

Zrozumieć, jak należy zatrzymywać sprężarkę i zrozumieć użycie wszystkich organów sterowania.
Przed wykonywaniem wszelkich zabiegów, opróżnić zbiornik i odłączyć prąd, aby nie dopuścić do przypadkowego uruchomienia sprężarki.
Po wykonaniu zabiegów konserwacji, sprawdzić starannie, czy zostały prawidłowo zamontowane ponownie wszystkie części.
Trzymać dzieci i zwierzęta z dala od strefy działania sprężarki.
Przeczytać dokładnie instrukcje dotyczące zainstalowanych akcesoriów; w szczególności, przy używaniu pistoletu lakierniczego należy upewnić się, że w lokalu, gdzie wykonywanie jest lakierowanie jest wystarczająca wymiana powietrza.
W przypadku długotrwałego używania, osobom znajdującym się w pobliżu sprężarki doradza się używania urządzeń ochrony słuchu.

Czego NIE NALEŻY robić

Nie lakierować w zamkniętych lokalach lub w pobliżu wolnego płomienia.
Nie dotykać głowicy, cylindrów, żeberek chłodzących i rury dopływowej, ponieważ osiągają one wysokich temperatur w czasie pracy i pozostają w wysokiej temperaturze nawet przez pewien czas po zatrzymaniu.
Nie umieszczać materiałów łatwopalnych na sprężarce lub obok niej.
Nie transportować sprężarki ze zbiornikiem pod ciśnieniem.
Nie używać sprężarki, jeżeli przewód zasilania jest uszkodzony lub połączenie elektryczne jest niepewne.
Nie kierować nigdy strumienia powietrza w stronę osób lub zwierząt.
Nie dopuszczać, by załączały sprężarkę osoby nie mające odpowiedniego wyszkolenia.
Nie uderzać koła zamachowego lub łopatek przedmiotami ciężkimi lub metalowymi. Może to spowodować ich niespodziewane złamanie w czasie działania.
Nie załączać sprężarki bez filtru powietrznego.
Nie naruszać ustawień zaworu bezpieczeństwa i/lub zbiornika.
Nie używać sprężarki w atmosferze z niebezpieczeństwem wybuchu.
Nie podłączać do kurka wylotowego powietrza rury mającej charakterystyki maksymalnej przepustowości mniejsze niż przepustowość sprężarki.
Nie używać sprężarki w temperaturze niższej niż 0°C (zakres temp. +5°C do + 45°C).

Ochrona silnika

• Sprężarka są wyposażone w bezpiecznik "Motoprotettore", przerywający automatycznie zasilanie elektryczne w przypadku przeciążenia.
W takim przypadku należy odłączyć prąd i odczekać kilka minut W takim przypadku należyminut przed ręcznym uaktywnieniem bezpiecznika (rys.3), po czym ponownie uruchomić. Jeżeli bezpiecznik jeszcze raz zadziała, odłączyć prąd i zwrócić się do autoryzowanego ośrodka serwisowego.

3.UżYWANIE SPRĘżARKI

Instalacja

Sprawdzić, czy napięcie sieciowe jest zgodne z napięciem podanym na etykietce CE.
Sprężarka wyposażona jest we wtyczkę typu CEE 7. Jeżeli jest to konieczne, wymienić ją - wymiany winien dokonać wyłącznie wyspecjalizowany personel.
Sprawdzać zawsze, czy wyłącznik uruchamiający znajduje się w pozycji 0/OFF, przed podłączeniem wtyczki (rys.4).

Uruchomienie (rys.4)

• Wstawić wtyczkę i uruchomić sprężarkę wyłącznikiem A.
• Przy pierwszym uruchomieniu pozostawić sprężarkę w ruchu przez około 10 minut, z otwartymi kurkami wypustowymi powietrza B.
W modelu zwanym "Genius", lub też w przypadku, jeżeli Wasza sprężarka wyposażona jest w kurki szybko działające, otworzyć natomiast całkowicie kurek spustowy skropliny E.
Zamknąć kurki i sprawdzić, czy sprężarka napełnia zbiornik i zatrzymuje się przy P max (sygnalizowane na manometrze D).
• Sprężarka działa automatycznie, zatrzymuje się po osiągnięciu P max i ponownie uruchamia się przy minimalnej wartości nastawy (P max - 2 bar).
• Aby zatrzymać sprężarkę, używać tylko i wyłącznie wyłącznika (OFF).
Prawidłowe działanie sygnalizowane jest przez:
wydmuch sprężonego powietrza przy każdym zatrzymaniu, dłuższy wydmuch przy każdym uruchomieniu.

Regulacja ciśnienia roboczego (rys.4)

• Ciśnienie na wyjściu regulowane jest reduktorem C, z odczytem na manometrze F.
Po użyciu doradzamy przestawić wartość ciśnienia na zero.
Jeżeli używamy narzędzi pneumatycznych, należy zawsze sprawdzać optymalne ciśnienie dla stosowania danego narzędzia.

Zmiana narzędzia (rys.5)

Połączenie należy wykonać przy pomocy kurka linii B. W czasie podłączania narzędzia, lub jeżeli chcemy wymienić go na inny, podtrzymując zbiornik pod ciśnienim, przerwać strumień powietrza na wylocie.
(B1) Kurek suwakowy: aby zamknąć, przesunąć nakrętkę w dół.
(B2) Kurek szybko działający: wyjąć złącze szybko mocujące, naciskając kołnierz kurka do wewnątrz, strumień powietrza przerwie się automatycznie.
(B3) Kurek motylkowy: aby zamknąć kurek, obrócić motylek w kierunku przeciwnym do ruchu wskazówek zegara.

4.KONSERWACJA

Wyłączyć sprężarkę i wypuścić całkowicie powietrze ze zbiornika, przed przystąpieniem do wykonywania jakiejkolwiek konserwacji.

Co tydzień (rys.4)

Wypuścić skroplinę, otwierając kurek E, ustawić zbiornik w takim położeniu, by wylot kurka spustowego był skierowany w dół, po czym zamknąć go, gdy tylko zaczyna wypływać tylko powietrze.
Ponieważ sprężarka nie posiada smaru, skroplinę można wypuścić do sieci kanalizacyjnej.

Co miesiąc (lub częściej, jeżeli sprężarka pracuje w pomieszczeniu zapylonym)

Zdemontować filtr odsysający i wymienić (jeżeli jest uszkodzony) lub oczyścić element filtrujący (rys.6).
• Tam, gdzie jest to potrzebne, wkrętakiem krzyżowym odkręcić cztery śruby, mocujące obudowę ochronną i zdjąć, podnosząc ją. Zdjąć pokrywę filtru, który może być wpasowany lub zamocowany śrubą centralną, po czym wyjąć element filtrujący
• Umyć detergentem, wypłukać i wysuszyć do sucha
• W modelu zwanym Genius, element filtrujący umieszczony jest we wnęce kabla elektrycznego na tylnej części
Nigdy nie uruchamiać sprężarki bez filtru odsysającego.

5.POSZUKIWANIE USTEREK

Usterka	Rozwiązanie
1 - Spadek ciśnienia w zbiorniku 2 - Ucieczki powietrza przez zawór presostatu, gdy sprężarka stoi. 3 - Ucieczki powietrza przez zawór presostatu, gdy sprężarka jest w ruchu przez ponad 1 minutę. 4 - Sprężarka zatrzymuje się i nie startuje. 5 - Sprężarka nie zatrzymuje się po dojściu do P max. i zadziaływuje bezpieczeństwa. 6 - Sprężarka nie ładuje powietrza i przegrzewa się. 7 - Sprężarka pracuje bardzo hałaśliwie, wytwarzając rytmiczne metalowe uderzenia.	1 - Skontrolować i zacisnąć wszystkie połączenia. Jeżeli usterka nadal trwa, zwrócić się do ośrodka serwisowego. 2 - Oczyścić dokładnie gniazdo zaworu zwrotnego. Ewentualnie wymienić element uszczelniający 3 - Uszkodzenie zaworu startu "na sucho". Zatrzymać sprężarkę i zwrócić się do serwisu technicznego.. 4.1 - Wyłączyć prąd i po upływie kilku minut nacisnąć przycisk bezpiecznika "motoprotettore". Jeżeli po ponownym uruchomieniu bezpiecznik znowu zadziaływuje, zwrócić się do ośrodka serwisowego 4.2 Uzwojenie silnika jest przepalone, zwrócić się do ośrodka serwisowego. 5 - Możliwe uszkodzenie presostatu. Zatrzymać sprężarkę i zwrócić się do serwisu technicznego 6 - Uszkodzona jest uszczelka głowicy lub zawór. Zatrzymać natychmiast sprężarkę i zwrócić się do serwisu technicznego 7 - Zatarcie panewki lub tulei. Zatrzymać natychmiast sprężarkę i zwrócić się do serwisu technicznego

1.ÁLTALÁNOS INFORMÁCIÓK

HU

A termék beazonosítása

A kompresszor egy CE címkével van beazonosítva (lásd 1. ábra).

Fontos! Olvassa el!

Ezt a kompresszort intermittens felhasználásra tervezték és készítették, amely 50%-osnál nem magasabb hatásfokon és 15 percnél nem hosszabb folyamatos működési időtartam alatt történő működtetése javasolt.

Kicsomagolás

A csomagoláson előfordulhatnak fémes hegyek, ezért mindig viseljen védőkesztyűt és fogót használjon azok eltávolításához.
• Egy másik személy segítségével, kézzel emeljék fel a kompresszort.
• Ellenőrizze a kompresszor teljes épségét és a széria tartozékok meglétét:
Felhasználói és Karbantartási kézikönyv, járókerekek és/vagy rezgésgátlók, Szívószűrő
Csak a Genius mod. esetén: a hátsó részen kialakított tartóban található a tápkábel, egy spirálcső és egy fúvópisztoly.
• Szerelje fel a járókerekeket és/vagy a rezgésgátló elemeket ott, ahol az szükséges (2. ábra).

Elhelyezés

Helyezze a kompresszort mindig legalább 50 cm-re az olyan akadályoktól, amelyek gátolhatják a levegő áramlását és ezáltal a hűtést is.

Lebontás

Őrizze meg a csomagolást egy esetleges későbbi elszállítás céljára vagy legalább a garancia időtartamára.
Úgy a csomagolóanyagot, mint a kompresszort, vagy annak részeit kizárólag a lebontásra felhatalmazott létesítményekben szabad lebontani.

A műszaki szervízszolgálatra vonatkozó információk

A garanciális javításokat kizárólag az általunk megbízott szerelők végezhetik el. Csak eredeti cserealkatrészeket használjon.
Bármilyen kérés esetén mindig jelölje meg a kompresszor TÍPUSÁT, KÓDJÁT és SOROZATSZÁMÁT.

2.BIZTONSÁGI FIGYELMEZTETÉSEK

A kompresszor kizárólag sűrített levegő előállító berendezés minőségben használható fel, bármilyen más felhasználása kizárt. A helytelen vagy a használati utasításnak nem megfelelő felhasználás esetén a gyártóra semmilyen felelősség nem hárítható az abból eredő esetleges károkért.

Mit kell TENNI

Sajátítsa el a kompresszor leállításának módját és értse meg valamennyi vezérlő használatát.
Minden beavatkozás előtt ürítse ki a tartályt és vegye le az áramot az esetleges véletlenszerű beindítás megelőzése érdekében.
A karbantartási műveletek után alaposan győződjön meg arról, hogy helyesen visszaszerelt minden alkatrészt.
A működési térségtől tartsa távol a gyermekeket és az állatokat.
Figyelmesen olvassa el a beszerelt tartozékra vonatkozó előírásokat; különösképpen a festőpisztoly használata esetén bizonyosodjon meg arról, hogy megfelelő légcsere van abban a helyiségben, ahol a festést végzi.
Hosszasabb használat esetén a kompresszor közelében hallásvédő eszközök használata javasolt.

Mit NEM szabad TENNI

Ne végezzen festést zárt helyiségben vagy nyílt láng közelében.
Ne érintse meg a hengerfejet, a hengereket, a hűtőbordákat és az elvezetőcsövet, mivel a működés folyamán magas hőmérsékletet érnek el és azon megmaradnak egy bizonyos ideig a leállítás után is.
Ne helyezzen gyúlékony anyagokat a kompresszorra és/vagy annak közelébe.
Ne szállítsa nyomás alatt lévő tartállyal.
Ne használja akkor, ha a tápkábelen sérülések látszanak vagy ha az elektromos bekötés nem biztonságos.
Soha ne irányítsa a légsugarat személyekre vagy állatokra.
Ne engedélyezze a kompresszor működtetését olyan személynek, aki megfelelő felvilágosításban nem részesült.
Ne üsse meg a lendkereket vagy a ventilátorlapátokat zúzódást okozó vagy fémből készült tárgyakkal. Azok váratlan törését okozhatja a működés folyamán.
Ne üzemeltesse a kompresszort légszűrő nélkül.
Ne javítsa a biztonsági szelepet és/vagy a tartályt.
Ne használja potenciálisan robbanékony légtérben.
Ne csatlakoztasson a légkivezető csaphoz olyan csövet, amely a kompresszorénál alacsonyabb maximális szállítóképességgel rendelkezik.
Ne használja a kompresszort 0°C –nál alacsonyabb hőmérsékleten (hőm. tartomány +5°C és + 45°C között).

A motor védelme

• A kompresszor olyan Motorvédelemmel van ellátva, amely túlterhelés esetén automatikusan megszakítja az elektromos áramellátást.
Ilyen esetben kapcsolja le az áramot és várjon néhány percet a motorvédelem kézi visszaállítása előtt (3. ábra), majd újra indítsa be. Ha a motorvédelem ismét működésbe lép, akkor áramtalanítsa a gépet és forduljon egy megbízott szervízszolgálati központhoz.

3.A KOMPRESSZOR FELHASZNÁLÁSA

Beüzemelés

Ellenőrizze, hogy a hálózati feszültség megfelel-e a CE címkén feltüntetett feszültség értékének.
A kompresszor egy CEE 7 típusú csatlakozódugóval van felszerelve. Szükség esetén kizárólag szakképzett szerelővel cseréltesse ki.
Vizsgálja meg minden esetben, hogy az indítókapcsoló 0/OFF pozícióban van-e a csatlakozódugó bekötése előtt (4. ábra).

Beindítás (4. ábra)

• Helyezze be a csatlakozódugót és az A kapcsoló segítségével indítsa be a gépet.
• Az első beindításnál hagyja működésben a kompresszort körülbelül tíz percig úgy, hogy a B légkivezető csapok nyitva vannak.
A "Genius" elnevezésű modelleknél vagy abban az esetben, amikor a kompresszor gyorscsapokkal van felszerelve, teljesen nyissa ki az E kondenzvíz levezető csapot.
Zárja el a csapokat és ellenőrizze, hogy a kompresszor tölti-e a tartályt és leáll-e a (D manométer által kijelzett) max. P értéken.
• A kompresszor automatikus üzemmódban működik, leáll a max. P érték elérésénél és újra beindul a minimálisra beállított értéken (max P – 2 bar).
• A kompresszor leállításához mindig és kizárólag az (OFF) kapcsolót használja.
A helyes működést jelzi:
egy sűrített levegő fúvás minden leállásnál, egy hosszabb fúvás minden újraindításnál.

Munkanyomás szabályozása (4. ábra)

• A kimeneti nyomás a C reduktor segítségével szabályozható és az F manométerrel leolvasható.
Használat után a nyomás értékének zérusra való visszaállítása javasolt.
Ha pneumatikus szerszámokat használ, akkor mindig ellenőrizze a tartozék optimális felhasználói nyomását.

Szerszámcsere (5. ábra)

A csatlakoztatást a B vezetékes csapon keresztül kell végrehajtani. A szerszám csatlakoztatása folyamán, vagy amennyiben azt egy különböző szerszámra ki szeretné cserélni úgy, hogy közben a tartály nyomás alatt marad, szakítsa meg a kimeneti légáramlást.
(B1) Csúszócsap: csúsztassa lefelé a gyűrűt az elzáráshoz.
(B2) Gyorscsap: kapcsolja le a gyorscsatlakozót úgy, hogy nyomja befelé a csap peremét, a légáramlás automatikusan megszakad.
(B3) Pillangós csap: forgassa el a pillangófejet az órajárással ellentétes irányban a csap elzárásához.

4.KARBANTARTÁS

Kapcsolja ki a kompresszort és eressze ki a teljes levegőt a tartályból, mielőtt bármilyen karbantartást végez.

Minden héten (4. ábra)

Vezesse le a kondenzvizet az E csap kinyitásával, helyezze a tartályt olyan pozícióba, hogy a csap elvezető nyílása lefelé forduljon, majd zárja el, amikor csak levegő kezd kiáramlani.
Mivel a kompresszorban nincs kenőanyag, így a kondenzvíz a csatornahálózatba leereszthető.

Minden hónapban (vagy gyakrabban, ha poros környezetben használja)

Szerelje ki a szívószűrőt és tisztítsa meg a szűrőbetétet vagy cserélje ki (ha az sérült) (6. ábra).
• Szükség esetén egy keresztcsavarhúzó felhasználásával csavarozza ki a védőburkolatot rögzítő négy csavart és azt felemelve távolítsa el. Vegye le a szűrőfedelet, amely lehet illesztett vagy egy központi csavarral rögzített, majd húzza ki a szűrőelemet.
• Mosószerrel mossa ki, öblítse ki és teljesen szárítsa meg.
• A Genius elnevezésű modellnél a szűrőelem a hátsó oldalon lévő, elektromos kábeltartó rekeszben van elhelyezve.
Soha ne üzemeltesse a kompresszort a szívószűrő nélkül.

5.MEGHIBÁSODÁSOK FELTÁRÁSA

Meghibásodás	Megoldás
1 – A nyomás csökkenése a tartályban 2 – Légveszteség a nyomásszabályozó szelepnél leállított kompresszorban. 3 - Légveszteség a nyomásszabályozó szelepnél több, mint 1 perc óta működő kompresszorban. 4 – A kompresszor leáll és újra nem indul be. 5 – A kompresszor nem áll le a max. P érték elérésénél és a biztonsági szelep működésbe lép. 6 – A kompresszor nem tölt és túlságosan felmelegszik. 7 – A kompresszor nagyon zajos, ritmikus és fémes ütéseket ad.	1: Vizsgálja meg és szorítsa meg az összes csatlakozást. Ha továbbra is fennáll, forduljon a műszaki szervízszolgálathoz. 2 – Gondosan tisztítsa meg a visszacsapó szelep ülését. Esetleg cserélje ki a tömítőelemet. 3 – Az indítószelep törése üresjáratban. Állítsa le a kompresszort és forduljon a műszaki szervízszolgálathoz. 4.1 – Kapcsolja le az áramot és néhány perc után nyomja meg a motorvédelem gombját. Ha az új beindításnál a motorvédelem újból működésbe lép, forduljon a műszaki szervízszolgálathoz. 4.2 - A motor tekercselés leégett, lépjen kapcsolatba egy szervízközponttal. 5 – A nyomásszabályozó lehetséges törése. Állítsa le a kompresszort és forduljon a műszaki szervízszolgálathoz. 6 – A hengerfej tömítése vagy egy szelep eltört. Azonnal állítsa le a kompresszort és forduljon a műszaki szervízszolgálathoz. 7 – A persely vagy a csapágyaljzat berágódása. Azonnal állítsa le a kompresszort és forduljon a műszaki szervízszolgálathoz.

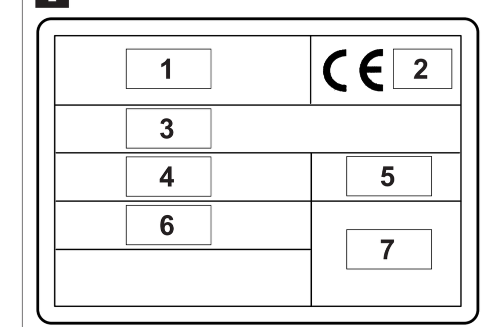

1.
• Údaje o výrobci
• Údaje o výrobcovi
• Dane producenta
• Gyártó adatai

2.
• CE oznaení – rok výroby
• CE znaka – rok výroby
• Oznakowanie CE – rok produkcji
• CE jelzés – gyártási év

3.
• TYP - KÓD – VÝROBNÍ .
• TYP – KÓD – SÉRIOVÉ ÍSLO
• TYPE / CODE / SERIAL.N
• TYPE - CODE - SERIAL NO

4.
• Vzduch dodaný kompresorem vyjádYený v (l/min) a (cfm)
• Vzduch dodávaný kompresorom vyjadrený v l/min a cfm
• Wydajno[powietrza mierzona w (l/min) i (cfm)
• Kompresszor levegőszállítása (l/perc) és (cfm)

5.
• Max. provozní tlak (bar a PSI) – hluk kompresoru v dB(A)
• Max. operaný tlak (bar a PSI) – úroveH zvuku kompresora v dB(A)
• Maksymalne ci[nienie robocze (bar i PSI) – haBas wytwarzany przez kompresor dB(A)
• Max. üzemi nyomás (bar és PSI) – kompresszor zajszintje dB(A)

6.
•Elektrické údaje: naptí (V/ph), frekvence (Hz), absorpce (A) - výkon (HP a kW), otáky za minutu (Rpm).
• Údaje o elektrine: napätie (V/ph), frekvencia (Hz), príkon (A) – prúd (HP a kW), otáky za minútu (Rpm)
• Dane dotyczce napi'cia elektrycznego Napi'cie zasilania (V/ph), cz'stotliwo[(Hz), pobór (A) - moc (HP i kW), liczba obrotów na minut' (Rpm).
• Elektromos adatok: feszültség (V/ph), frekvencia (Hz), áramfelvétel (A) - teljesítmény (HP és kW), fordulatszám (Rpm).

7.
• Jiná schválen
• Ostatné údaj
• Ewentualne inne atesty
• Egyéb jóváhagyások

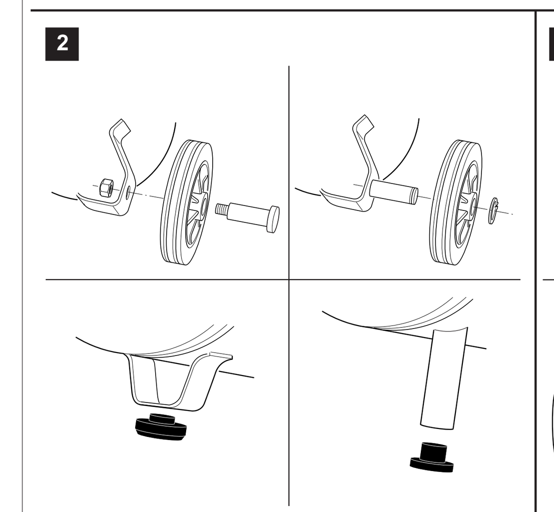

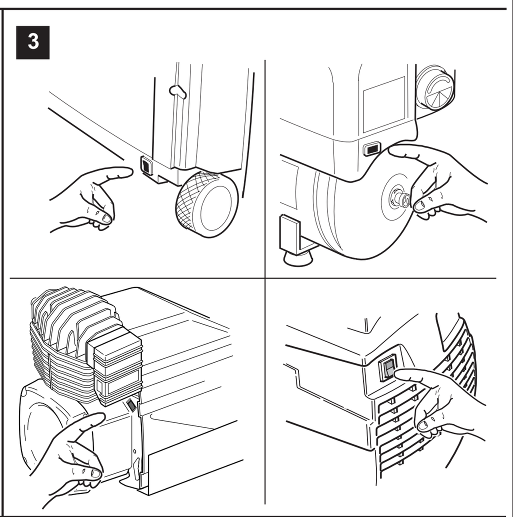

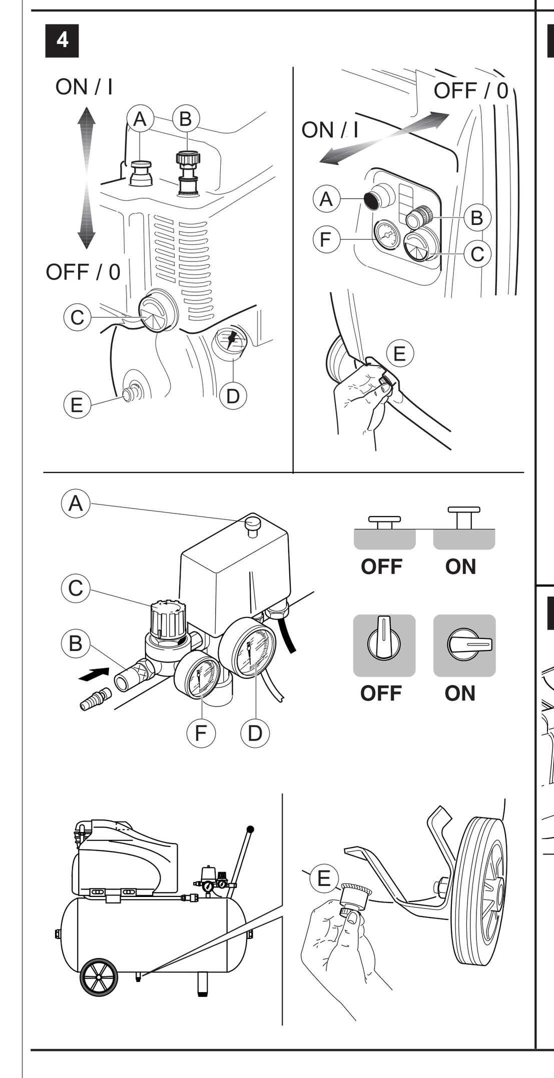

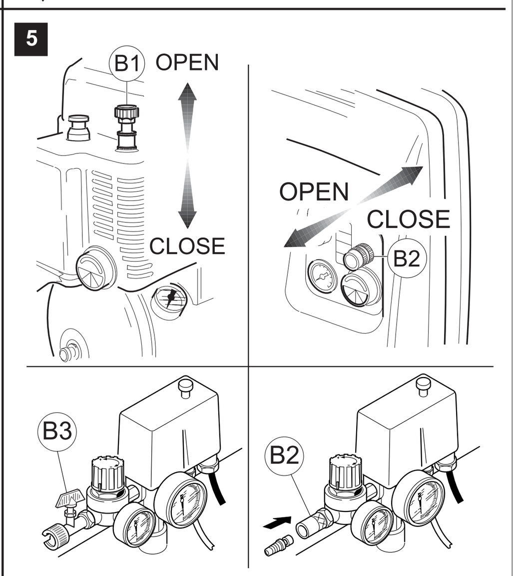

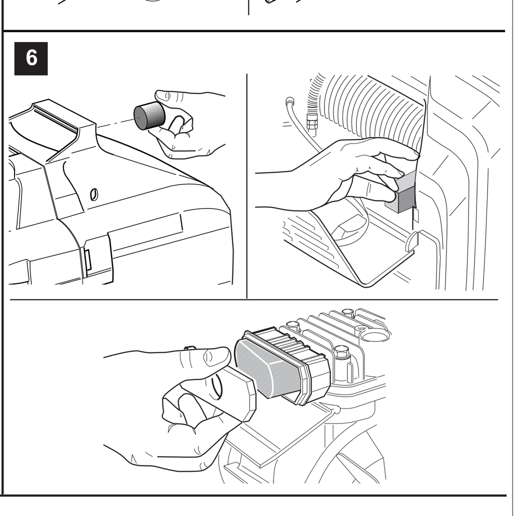

OZNAENÍ - OZNAENIE - SYMBOLOGIA - JELRENDSZER

• Pozorn si pYette instrukce pro použití
• Pozorne si preítajte návod na obsluhu
• Przeczyta uwa|nie instrukcj' obsBugi
• Figyelmesen olvassa el a használati utasítást.

• Pozor: nebezpeí
• Pozor: nebezpeenstvo
• Uwaga: niebezpieczeDstwo
• Figyelem: veszély

• Riziko elektrického šoku
• Riziko elektrického šoku
• Zagrozenie udaru elektrycznego
• Elektromos sokk kockázata

• Jednotka kontrolovaná na dálku, může se spustit bez upozornní
• Kontrolovaná jednotka na dia>ku, je ju možné spustie bez upozornenia
• Urzdzenie sterowanie zdalnie, mo|e uruchomi si' bez uprzedzenia
• TávellenQrzésq egység, elQzetes figyelmeztetés nélkül beindulhat

• Na zastavení kompresoru nevytahujte zástrku ze zásuvky, ani nevypínejte hlavní vypína, nýbrž použijte vypína presostatu
• Na zastavenie kompresora nevyeahujte zástrku zo zásuvky ani nevypínajte hlavným vypínaom, ale použite vypína presostatu.
• Aby zatrzyma' kompresor, w |'adnym wypadku nie wyjmowa' wtyczki i nie wyBcza' gBównego wyBcznika, lecz u|'y' wyBcznika presostatu
• A kompresszor leállításához soha ne húzza ki a csatlakozódugót és ne kapcsolja le a fQkapcsolót, hanem a nyomásszabályozó kapcsolóját használja.

1.SPLOŠNE INFORMACIJE

SL

Identifikacija proizvoda
Kompresor je prepoznaven po etiketi CE (glej sl.1)

Pomembno! Preberite
Kompresor je bil zamišljen in izdelan za izmenično obratovanje, zato se priporoča uporaba, ki ne preseže 50% delovne miči in časovno ne preseže 15 minut neprekinjenega delovanja.

Odstranjevanje embalaže
Embalaža lahko vsebuje tudi kovinske dele, zato pri odstranjevanju vedno uporabljajte zaščitne rokavite in klešče, da jih boste odstranili.
• Ročno dvignite kompresor s pomočjo še ene osebe.
• Preverite, če je kompresor popolnoma nepoškodovan in če so priloženi vsi serijski dodatki:
Priročnik za uporabo in vzdrževanje, kolesa in/ali blažilec/i vibracij, sesalni filter
Samo mod. Genius: v posebnem prostoru za shranjevanje na zadnji strani kompresorja se nahajajo električni kabel, spiralna cev in pihalna pištola.
• Po potrebi na kompresor namestite kolesa in/ali blažilce vibracij (sl.2).

Nameščanje
Kompresor vedno postavite v oddaljenosti najmanj 50 cm od kakršnega koli predmeta, ki bi lahko oviral pretok zraka in s tem hlajenje.

Odstranjevanje
Embalažo ohranite za primer morebitnega prestavljanja kompresorja oziroma vsaj za obdobje veljavnosti garancije.
Odpadni embalažni material, odsluženi kompresor sam ali njegove sestavne dele, je treba vedno odstranjevati prek ustrezne uradne strukture.

Informacije glede tehničnega servisa
Garancijska popravila morajo izvajati izključno naši pooblaščeni serviserji. Uporabljajte samo originalne nadomestne dele.
Pri kakršni koli prošnji navedite vedno TYPE, CODE in SERIAL N° vašega kompresorja.

2.VARNOSTNA OPOZORILA
Kompresor morate uporabljati izključno kot vir komprimiranega zraka, medtem ko je uporaba za kakršne koli druge namene izključena. V primeru neprimernega načina uporabe ali uporabe, ki ne bi bila v skladu z navodili za uporabo, ne bo mogoče proizvajalcu pripisati nikakršne odgovornosti za morebitno škodo.

Kaj JE TREBA storiti?
Znati morate ustaviti kompresor in razumeti njegova krmilna stikala.
Pred vsakršnim posegom izpraznite tlačno posodo in izključite električni tok, da bi se tako izognili možnosti nenadnega nepredvidenega zagona kompresorja.
Po končanih vzdrževalnih delih se temeljito prepričajte, ali ste pravilno namestili nazaj vse sestavne dele.
Otrokom in živalim morate preprečiti dostop do kompresorja.
Temeljito preberite navodila glede orodij, ki jih uporabljate; še posebej morate paziti pri uporabi lakirne pištole, da bo v lakirnici zagotovljeno pravilno zračenje.
V primeru daljšega zadrževanja v bližini kompresorja se priporoča uporaba ustreznih pripomočkov za zvočno zaščito.

Česa NE SMETE storiti?
Ne lakirajte v zaprtih prostorih ali v bližini ognja.
Ne dotikajte se glave, cilindrov, hladilnega bloka ali dovajalne cevi, ker dosežejo visoko delovno temperaturo in ostanejo vroči tudi določen čas po ustavitvi kompresorja.
Ne postavljajte vnetljivih snovi v bližino in/ali na sam kompresor.
Ne prestavljajte kompresorja, če je tlačna posoda pod pritiskom.
Ne uporabljajte kompresorja, če je električni kabel poškodovan ali pa je električni priključek v slabem stanju.
Ne usmerjajte curka zraka v ljudi ali v živali.
Ne dovolite, da bi kompresor uporabljal kdor koli, ki ni bil temeljito poučen o njegovi uporabi.
Ne udarjajte po volanu ali ventilatorjih s trdimi ali kovinskimi predmeti. To bi lahko nenadoma povzročilo okvaro med delovanjem.
Ne uporabljajte kompresorja brez zračnega filtra.
Ne predelujte varnostnega ventila in/ali tlačne posode.
Ne uporabljajte kompresorja v potencialno eksplozivnem okolju.
Ne uporabljajte cevi z nižjo tlačno kapaciteto od kapacitete kompresorja.
Ne uporabljajte kompresorja pri temperaturah, nižjih od 0°C (priporočen temperaturni razpon je med +5°C in + 45°C).

Zaščita motorja
• Kompresor je opremljen z mehanizmom za zaščito motorja, ki samodejno prekine električni tok v primeru preobremenitve.
V takem primeru izključite električni tok in počakajte nekaj minut, preden boste ročno sprostili mehanizem (sl. 3) in znova pognali kompresor. Če bi se mehanizem sprožil še enkrat, kompresor izključite in pokličite servisno službo.

3.UPORABA KOMPRESORJA

Nameščanje
Preverite, ali omrežna električna napetost ustreza napetosti, navedeni na etiketi CE.
Kompresor je opremljen z vtikačem tipa CEE 7. Če ga morate zamenjati, lahko to opravi le pooblaščen serviser. Vedno se prepričajte, da je glavno stikalo v položaju 0/OFF, preden boste vključili vtikač (sl.4).

Zaganjanje (sl.4)
• Vtikač vključite v vtičnico in poženite kompresor s stikalom A.
• Ob prvem zaganjanju pustite kompresor delovati približno deset minut z odprtimi ventili B za izhod zraka.
Pri modelu "Genius" ali kakor koli v primeru, da je vaš kompresor opremljen z ventili za hitro odpiranje, do konca odprite ventil za odtakanje kondenza E.
Zaprite ventile in se prepričajte, ali kompresor polni tlačno posodo in se ustavi ob dosegu točke P max (označena je na manometru D).
• Kompresor deluje povsem avtomatizirano, se ustavi, ko doseže P max. in se znova prižge, ko doseže minimalno nastavljeno vrednost (P max - 2 bar).
• Za ustavljanje kompresorja vedno in izključno uporabljajte samo stikalo (OFF).
Pravilno delovanje boste prepoznali po:
izpuhu komprimiranega zraka ob vsaki zaustavitvi, daljšem uhajanju zraka ob vsakem zaganjanju.

Nastavljanje delovnega pritiska (sl.4)
• Izhodni tlak je nastavljiv z reduktorjem C, odčitati pa ga je mogoče na manometru F.
Po uporabi je vrednost pritiska priporočljivo zvesti na ničlo.
Če uporabljate pnevmatsko orodje vedno preverite, kakšen je njegov optimalen delovni pritisk.

Zamenjava pnevmatskega orodja (sl.5)
Pnevmatsko orodje se namešča prek ventila B. Pri nameščanju pnevmatskega orodja ali kadar želite orodje zamenjati, prekinite izhodni tok zraka, medtem ko ohranite tlak v tlačni posodi.
(B1) Ventil z drsnikom: pomaknite drsnik navzdol, če ga hočete zapreti.
(B2) Hitri ventil: sprostite hitri priklop s pritiskom na rob ventila navznoter, s čimer se bo tok zraka samodejno prekinil..
(B3) Ventil metuljček: obrnite metuljček v nasprotni smeri urinega kazalca, če ga hočete zapreti.

4.VZDRŽEVANJE
Izključite kompresor in izpustite ves zrak iz tlačne posode, preden se boste lotili kakršnega koli vzdrževanja.

Vsak teden (sl.4)
Iztočite kondenz, tako da odprete ventil E, pri čemer je tlačno posodo treba obrniti tako, da bo odvodni ventil obrnjen navzdol; ventil zaprite takoj, ko začne skozenj uhajati samo zrak.
Kompresor ne vsebuje maziva, zato je kondenz dovoljeno odlivati v kanalizacijo.

Vsak mesec (ali pa še pogosteje, če se kompresor uporablja v prašnem prostoru)
Razstavite sesalni filter in ga zamenjajte (če je poškodovan) ali pa očistite filtrirni element (sl.6).
• Če je potrebno, s pomočjo križnega izvijača odvijte štiri vijake, s katerimi je pritrjeno zaščitno ohišje, in izvlecite filter. Odstranite pokrov filtra, ki je lahko pritrjen z zagozdami ali z osrednjim vijakom, ter izvlecite filtrirni element.
• Očistite ga z detergentom, izperite in osušite
• Pri modelu Genius se filtrirni element nahaja v prostoru na zadnji strani kompresorja, kjer je zložen električni kabel.
Nikoli ne prižigajte kompresorja brez sesalnega filtra.

5.ISKANJE VZROKOV NAPAK

Napaka	Rešitev
1 - Pritisk v tlačni posodi pada	1 - Preverite in zategnite vse spojne točke. Če napake tako ne odpravite, pokličite servis.
2 - Ventil merilnika tlaka pušča zrak pri stoječem kompresorju.	2 - Temeljito očistite ležišče zapornega ventila. Po potrebi zamenjajte tesnilo
3 - Ventil merilnika tlaka pušča zrak, čeprav kompresor deluje že več kot 1 minuto.	3 - Okvara na ventilu za obratovanje v prazno. Ustavite kompresor in pokličite servis.
4 - Kompresor se ustavi in ga ni več mogoče zagnati.	4.1 - Izključite električni tok in po nekaj minutah znova pritisnite stikalo mehanizma za zaščito motorja. Če se mehanizem sproži tudi ob vnovičnem zagonu kompresorja, pokličite servis. 4.2 - Navitje motorja je pregorano, pokličite servis.
5 - Kompresor se ne ustavi ob dosegu vrednosti P max., ampak šele ko se sproži varnostni ventil.	5 - Možna je okvara na merilniku tlaka. Ustavite kompresor in pokličite servis.
6 - Kompresor se ne polni in se pregreva.	6 - Počilo je tesnilo na glavi ali pa je pokvarjen eden od ventilov. Takoj ustavite kompresor in pokličite servis.
7 - Kompresor je izredno glasen, pri čemer se slišijo tudi kovinski ritmični udarci.	7 - Blokirana je ležajna puša ali osni ležaj. Takoj ustavite kompresor in pokličite servis

1.GENEL BILGILER

TUR

Ürün tanımı
Kompresör bir CE etiketi ile tanınmıştır (bak. şek.1)

Önemli! Beni oku
Bu kompresör fasılalı kullanımlar için tasarlanmış ve imal edilmiştir, 15 dakikayı aşmayan devamlı çalışma süreli %50 yi aşmayan bir hizmet için tavsiye edilir.

Ambalajdan çıkartma
Ambalaj üzerinde metal uçlar mevcut olabilir, her zaman koruyucu eldivenler giyiniz ve bunları çıkartmak için pense kullanınız.
• Kompresörü başka bir bir kişinin yardımı ile manuel olarak kaldırınız.
• Kompresörüm mükemmel bir şekilde sağlam olduğunu ve seri halinde verilen ekipmanın mevcut olduğunu kontrol ediniz:
Kullanım ve Bakım kılavuzu, tekerlekler ve/veya sarsıntı önleyici/ler, Emme filtresi
Sadece Genius modeli: arka tarafta bulunan yuva içerisinde besleme kablosu, spiral bir boru ve bir üfleme tabancası bulunmaktadır.
• Gerekli olan yerlerde tekerlekleri ve/veya sarsıntı önleyici parçaları monte ediniz (şek.2).

Yerleştirme
Kompresörü her zaman hava geçişini ve soğumasını önleyebilecek her hangi bir engelin en az 50 cm uzağında yerleştiriniz.

İmha edilmesi
Ambalajı olası bir nakil için veya en az garanti süresince muhafaza ediniz.
Gerek ambalaj gerekse kompresör veya aksamları sadece yetkili tesislerde imha edilmelidir.

Teknik servis bilgileri
Garanti altındaki tamirler kesinlikle yetkili teknik servis elemanlarınız tarafından yapılmalıdır.
Sadece orijinal yedek parça kullanınız.
Herhangi bir talep için her zaman kompresörünüzün TİP, KOD ve SERİ N. işaret ediniz.

2.EMNIYET UYARİLARİ
Kompresör kesinlikle basınçlı hava kaynağı olarak kullanılmalıdır, diğer başka bir amaçla kullanılamaz. Kullanım talimatları haricindeki amaç dışı ve uygun olmayan kullanımlardan dolayı meydana gelebilecek olası zararlardan üretici mesul tutulamaz.

Ne YAPMALI
Kompresörün nasıl durdurulacağını anlamak ve tüm komutların kullanımını öğrenmek.
Herhangi bir müdahaleden önce deposunu boşaltınız ve kazaen çalışmaya başlamasını önlemek için elektriği kesiniz.
Bakım işlemlerini yaptıktan sonra dikkatlice tüm aksamlarının düzgün bir şekilde yeniden monte edildiğinden emin olunuz.
Çocukları ve hayvanları çalışma alanı dışında tutunuz.
Kurulmuş olan aksesuarlar ile ilgili talimatları dikkatlice okuyunuz; özellikle, vernikleme tabancası kullanılıyorsa verniği kullandığınız mekânın uygun şekilde havadar olmasından emin olunuz.
Kompresör yakınında uzun süreli kullanımlarda kulak koruyucu kulaklıklar kullanılması tavsiye edilir.

YAPILMAYACAKLAR
Kapalı mekânlarda veya serbest alevlerin yakınında vernik yapmayınız.
Kafasına, silindirlere soğutma supablarına ve akıtma borusuna dokunmayınız, çalışma sırasında çok yüksek ısıya ulaşırlar ve çalışma bitikten sonra da bir süre bu ısıyı muhafaza ederler.
Kolay tutuşabilen malzemeleri kompresör yakınına ve/veya üzerine koymayınız.
Depo basınç altındayken taşımayınız.
Besleme kablosunda hasar varsa veya elektrik bağlantısı geçici olarak yapılmış ise kullanmayınız.
Hava püskürtmeyi kesinlikle kişilere veya hayvanlara doğru yapmayınız.
Kompresörü gerekli şekilde eğitilmemiş kimselerin kullanmasına izin vermeyiniz.
Volan veya fanlara sert veya metal cisimlerle vurmayınız. Bu çalışması esnasında aniden kırışmasına sebep olur.
Kompresörü hava filtresi olmadan çalıştırmayınız.
Emniyet valfı ve/veya depoyu kurcalamayınız.
Potansiyel olarak patlayıcı atmosferde kullanmayınız.
Kompresörün maksimum kapasitesinden düşük özelliğe sahip olan boruyu hava çıkış vanasına bağlamayınız.
Kompresörü 0°C (range temp. +5°C + 45°C) düşük ısılarda kullanmayınız.

Motoru koruma
• Kompresör bir Motor koruyucu ile donanmıştır, bu aşırı yük geldiğinde elektrik beslemeyi otomatik olarak keser.
Bu durumda akımı kesiniz ve motor koruyucuyu manüel olarak yeniden işleve sokmadan önce birkaç dakika bekleyiniz (şek.3), ve yeniden çalıştırınız. Eğer yeniden müdahale ederse akımı kesiniz ve yetkili bakım servisine başvurunuz.

3.KOMPRESÖR KULLANİMİ

Kurulum
Şebeke geriliminin CE etiketi üzerinde işaret edilene tekabül ettiğini kontrol ediniz.
Kompresör CEE 7 tipi fiş ile donanmıştır. Gerekli durumlarda kesinlikle ihtisaslı kişi ile değiştirin.
Fişi takmadan önce her zaman çalıştırma devre kesicisinin Verificare sempre che l'interruttore di avviamento si trovi in posizione 0/OFF modunda olduğunun kontrol ediniz (şek. 4).

Çalıştırma (şek. 4)
• Fişi takınız ve devre kesici A ile çalıştırınız.
• İlk çalışmasında kompresörü hava çıkış vanaları B açık olarak on dakika çalışır durumda bırakınız.
"Genius" adlı modelde veya komresörünüzün hızlı vana sistemi ile donanmış olması durumunda kondens boşaltma vanasını E tamamen açınız.
Vanaları kapatınız ve kompresörün depoyu doldurduğunu ve P max da durduğunu kontrol ediniz (manometre D tarafından işaret edilir).
• Kompresör otomatik olarak işler, P max'a ulaştığında durur ve ayar minimum değerinde yeniden çalışmaya başlar (P max - 2 bar).
• Kompresörü durdurmak için her zaman ve sadece devre kesiciyi kullanınız (OFF).
Düzgün kullanım belirtileri:
Her duruşta basınçlı bir hava üfleme, her yeniden çalışmada uzun bir üfleme.

Çalışma basıncı ayarı (şek. 4)
• Çıkıştaki basınç C redüktörü ile ayarlanabilir ve F manometresi ile okunabilir.
Kullanımdan sonra basınç değerinin sıfıra getirilmesi tavsiye edilir.
Pnömatik el aletleri kullanılıyorsa, her zaman aksesuarın en uygun kullanım basıncını kontrol ediniz.

El Aleti değişimi (şek. 5)
Bağlantı B hattı vanası ile yapılır. El Aleti bağlantısı veya değişik olan birisi ile değiştirilmek istendiğinde depoyu basınç altında tutarak çıkıştaki hava akımını kesiniz.
(B1) Sürgü vana: kapatmak için emniyet somununu aşağı doğru kaydırınız.
(B2) Rubinetto rapido: vana bileziğini iç tarafa doğru bastırarak hızlı bağlantıyı devre dışı bırakınız disinserire l'attacco rapido premendo la flangia del rubinetto verso l'interno, il flusso d'aria si interrompe automaticamente.
(B3) Kelebek vana: vanayı kapatmak için kelebeği saat yönü tersine çeviriniz.

4.BAKİM
Herhangi bir bakımdan önce kompresörü kapatınız ve depodaki tüm havayı boşaltınız.

Her hafta (şek. 4)
E vanayı açarak kondensi boşaltınız, boşaltma vananın ağzı aşağı doğru dönük olarak depoyu pozisyonlayınız, sadece hava çıkmaya başladığı anda da hemen kapatınız.
Kompresörde yağlayıcı bulunmadığından kondens lağım şebekesinde imha edilebilir.

Her ay (veya tozlu mekânlarda kullanılmış ise daha sık)
Emme filtresini demonte ediniz ve değiştiriniz (eğer zarar görmüş ise) veya filtre elementini temizleyiniz (°ek.6).
• Gerekli olduğu yerlerde, çapraz tornavida kullanarak koruyucu karenajı tutan dört vidayı çikartınız ve kaldırarak yerinden alınız. Ankastre veya merkezi bir vida ile bloke olmuş filtre kapağını çıkartınız ve filtre elementini sökünüz
• Deterjan ile yıkayınız, durulayınz ve tamamen kurutunuz
• Genius adlı modelde filtre elementi elektrik kablosu bölümünün arka tarafında yerleştirilmiştir
Kompresörü hiçbir zaman emme filtresi olmadan çalıştırmayınız.

5.ARİZA ARAŞTİRMA

Arıza	Çözüm
1 - Depoda basınç düşmesi	1 - Tüm bağlantıları kontrol ediniz ve sıkınız. Eğer sorun devam ederse teknik servise başvurunuz.
2 - Kompresör durmuş iken basınçölçerin valfından hava kaçması.	2 - Geri tepme valfının yuvasını özenle temizleyiniz. Gerekirse sıkılık elementini değiştiriniz
3 - Kompresör bir dakikadan fazla çalışır iken basınçölçerin valfından hava kaçması.	3 - Boşta başlangıç valfı kırık. Kompresörü durdurunuz ve teknik servise başvurunuz.
4 - Kompresör duruyor ve yeniden çalışmıyor.	4.1 - Akımı kesiniz ve birkaç dakika sonra motor koruyucusunun düğmesine basınız. Eğer yeniden çalışmaya başladığında motor koruyucu tekrar müdahale ederse teknik servise başvurunuz. 4.2 - Motor sarıcı yandı, teknik bakım servisi ile temasa geçiniz.
5 - Kompresör P max. Noktasına varıldığında durmuyor ve emniyet valfı müdahale ediyor.	5 - Basınçölçer hasarlı olabilir. Kompresörü durdurunuz ve teknik servise başvurunuz.
6 - Kompresör yüklemiyor ve aşırı ısınıyor.	6 - Kafa contası veya valf hasarlı. Kompresörü hemen durdurunuz ve teknik servise başvurunuz
7 - Kompresör ritmik ve metalik vuruşlarla çok gürültülü.	7 - Bronz rakor veya burçta tutukluk. Kompresörü hemen durdurunuz ve teknik servise başvurunuz.

1.Γενικές πληροφορίες

EL

Ταυτοποίηση του προϊόντος
Ο συμπιεστής ταυτοποιείται με μια ετικέτα CE (βλέπε εικ.1)

Σημαντικό! Διάβασέ με
Ο συμπιεστής αυτός σχεδιάστηκε και κατασκευάστηκε για χρήση διαλείπουσα, είναι θεμιτή μια χρήση όχι μεγαλύτερη του 50% με χρόνο συνεχούς λειτουργίας όχι μεγαλύτερο των 15 λεπτών.

Αποσυσκευασία
Επί της συσκευασίας μπορεί να υπάρχουν μεταλλικές ραφές, να φοράτε πάντα προστατευτικά γάντια και να χρησιμοποιείτε τις πένσες για την αφαίρεσή τους.
• Ανασηκώστε χειρονακτικά το συμπιεστή με τη βοήθεια ενός ακόμη ατόμου.
• Ελέγξτε την τέλεια ακεραιότητα του συμπιεστή και την παρουσία του στάνταρ εξοπλισμού:
εγχειρίδιο Χρήσης και Συντήρησης. Τροχοί και/ή αντικραδασμικό/-ά, φίλτρο Απορρόφησης
Μόνο μοντ. Genius: στο εσωτερικό της θήκης που βρίσκεται στο πίσω μέρος βρίσκονται το καλώδιο τροφοδοσίας, ένας σωλήνας τύπου σπιράλ και ένα πιστόλι φυσήματος.
• Όπου χρειαστεί, μοντάρετε τους τροχούς ή/και τα αντικραδασμικά στοιχεία (εικ.2).

Τοποθέτηση
Να τοποθετείτε πάντα το συμπιεστή σε τουλάχιστον 50 cm απόσταση από οποιοδήποτε εμπόδιο που μπορεί να εμφράξει τη διέλευση του αέρα και συνεπώς την ψύξη.

Διάθεση
Διατηρήστε τη συσκευασία για ενδεχόμενη μεταφορά ή τουλάχιστον για την περίοδο της εγγύησης.
Τόσο το υλικό συσκευασίας όσο και ο συμπιεστής, ή μέρη αυτού, διατίθενται αποκλειστικά σε αρμόδιες υπηρεσίες συλλογής.

Πληροφορίες για την τεχνική υποστήριξη (σέρβις)
Επισκευές σε εγγύηση πρέπει να εκτελούνται αποκλειστικά από τους δικούς μας εξουσιοδοτημένους τεχνικούς. Χρησιμοποιείτε μόνο αυθεντικά ανταλλακτικά.
Για οποιοδήποτε αίτημα να αναφέρετε πάντα TYPE (τύπος), CODE (κωδικός) και SERIAL N° (αριθμός σειράς) του συμπιεστή σας.

2.Προειδοποιήσεις ασφάλειας
Ο συμπιεστής πρέπει να χρησιμοποιείται αποκλειστικά ως πηγή πεπιεσμένου αέρα, οποιαδήποτε άλλη χρήση αποκλείεται. Σε περίπτωση χρήσης αθέμιτης ή μη σύμφωνης με τις οδηγίες χρήσης, ουδεμία ευθύνη μπορεί να αποδοθεί στον κατασκευαστή για ενδεχόμενες ζημιές.

Τι ΠΡΕΠΕΙ ΝΑ ΚΑΝΕΤΕ
Καταλάβετε πώς να σταματάτε το συμπιεστή και κατανοήστε τη χρήση όλων των χειριστηρίων.
Πριν από κάθε επέμβαση να εκκενώνετε το ρεζερβουάρ και να διακόπτετε το ηλεκτρικό ώστε να αποσοβούνται ενδεχόμενες τυχαίες επανεκκινήσεις.
Μετά από εργασίες συντήρησης να βεβαιώνεστε δεόντως ότι έχουν συναρμολογηθεί σωστά όλα τα μέρη.
Κρατάτε μακριά από την περιοχή λειτουργίας παιδιά και ζώα.
Διαβάστε προσεκτικά τις οδηγίες τις σχετικές με το εγκατεστημένο αξεσουάρ. Ειδικότερα, αν χρησιμοποιείται το πιστόλι βαφής βεβαιωθείτε ότι το περιβάλλον όπου βάφετε έχει επαρκή ανανέωση του αέρα.
Στην περίπτωση παρατεταμένης χρήσης, πλησίον του συμπιεστή, προτείνεται η χρησιμοποίηση προστατευτικών διατάξεων της ακοής.

Τι ΔΕΝ ΠΡΕΠΕΙ ΝΑ ΚΑΝΕΤΕ
Μη βάφετε σε χώρους κλειστούς ή πλησίον ελεύθερων φλογών.
Μην αγγίζετε την κεφαλή, τους κυλίνδρους, τα πτερύγια ψύξης και το σωλήνα συμπίεσης, επειδή εμφανίζουν υψηλές θερμοκρασίες κατά τη λειτουργία, οι οποίες παραμένουν τέτοιες για κάποιο χρόνο και μετά την παύση.
Μην τοποθετείτε εύφλεκτα υλικά πλησίον ή/και επί του συμπιεστή.
Μη τον μεταφέρετε με το ρεζερβουάρ υπό πίεση.
Μη τον χρησιμοποιείτε αν το καλώδιο τροφοδοσίας παρουσιάζει ελαττώματα ή αν η ηλεκτρική σύνδεση είναι προβληματική.
Μην κατευθύνετε ποτέ το ρεύμα αέρα σε άτομα ή ζώα.
Μην επιτρέπετε σε κανέναν να λειτουργεί το συμπιεστή χωρίς να του έχουν δοθεί οι κατάλληλες οδηγίες.
Μη χτυπάτε το σφόνδυλο ή τα πτερύγια με αντικείμενα αιχμηρά ή μεταλλικά. Κάτι τέτοιο μπορεί να προκαλέσει αιφνίδια θραύση κατά τη λειτουργία.
Μη λειτουργείτε το συμπιεστή χωρίς φίλτρο αέρα.
Μην παραβιάζετε τη βαλβίδα ασφαλείας ή/και το ρεζερβουάρ.
Μην τον χρησιμοποιείτε σε χώρο με πιθανότητα έκρηξης.
Μη συνδέετε στον κρουνό εξόδου σωλήνα που έχει χαρακτηριστικά μέγιστης παροχής χαμηλότερης εκείνης του συμπιεστή.
Μη χρησιμοποιείτε το συμπιεστή σε θερμοκρασίες χαμηλότερες των 0°C [range (εύρος) θερμ. από +5°C έως + 45°C].

Προστασία του κινητήρα
• Ο συμπιεστής διαθέτει μια προστασία κινητήρα, που διακόπτει αυτόματα την ηλεκτρική τροφοδοσία σε περίπτωση υπερφόρτισης.
Σε ένα τέτοιο ενδεχόμενο διακόψτε το ηλεκτρικό και περιμένετε μερικά λεπτά πριν επανοπλίσετε χειρονακτικά την προστασία κινητήρα (εικ.3), και επανεκκινήστε. Αν παρέμβει εκ νέου, διακόψτε το ηλεκτρικό και απευθυνθείτε σε ένα εξουσιοδοτημένο κέντρο τεχνικής υποστήριξης.

3.χρήση του συμπιεστή

Εγκατάσταση
Ελέγξτε αν η τάση δικτύου αντιστοιχεί στην τάση που αναφέρεται στην ετικέτα CE.
Ο συμπιεστής διαθέτει ένα βύσμα τύπου CEE 7. Σε περίπτωση ανάγκης αντικαταστήστε το αποκλειστικά από ειδικευμένο προσωπικό.
Να ελέγχετε πάντα αν ο διακόπτης εκκίνησης βρίσκεται σε θέση 0/OFF πριν συνδέσετε το βύσμα (εικ.4).

Εκκίνηση (εικ.4)
• Εισάγετε το βύσμα και εκκινήστε μέσω του διακόπτη A.
• Στην πρώτη εκκίνηση αφήστε σε κίνηση το συμπιεστή για περίπου δέκα λεπτά με τους κρουνούς εξόδου αέρα B ανοιχτούς.
Για το μοντέλο με την επωνυμία "Genius" ή στην περίπτωση που ο συμπιεστής σας διαθέτει ταχείς κρουνούς, ανοίξτε, αντίθετα, τελείως τον κρουνό εκκένωσης συμπυκνώματος E.
Κλείστε τους κρουνούς και ελέγξτε αν ο συμπιεστής φορτώνει το ρεζερβουάρ και σταματάει στη μέγιστη P (πίεση) (επισημαίνεται από το μανόμετρο D).
• Ο συμπιεστής λειτουργεί αυτόματα, σταματάει με την επίτευξη της μέγιστης P (πίεσης) και επανεκκινεί στην ελάχιστη τιμή βαθμονόμησης (P max - 2 bar).
• Για να σταματήσετε το συμπιεστή να χρησιμοποιείτε πάντα και μόνο το διακόπτη (OFF).
Η σωστή λειτουργία επισημαίνεται από:
ένα φύσημα πεπιεσμένου αέρα σε κάθε ακινητοποίηση, ένα παρατεταμένο φύσημα σε κάθε επανεκκίνηση.

Ρύθμιση πίεσης εργασίας (εικ.4)
• Η πίεση σε έξοδο ρυθμίζεται μέσω του μειωτήρα C, και διαβάζεται μέσω του μανόμετρου F.
Μετά τη χρήση είναι καλό να επαναφέρετε την τιμή της πίεσης στο μηδέν.
Αν χρησιμοποιούνται πνευματικά (υδραυλικά) εργαλεία, να ελέγχετε πάντα τη βέλτιστη πίεση χρησιμοποίησης του αξεσουάρ.

Αλλαγή εργαλείου (εικ.5)
Η σύνδεση διενεργείται μέσω του κρουνού γραμμής B. Κατά τη σύνδεση του εργαλείου ή όταν θελήσετε να το αλλάξετε με ένα διαφορετικό, διατηρώντας το ρεζερβουάρ υπό πίεση, διακόψτε τη ροή αέρα σε έξοδο.
(B1) Κρουνός με ολισθητήρα: κυλήστε τον δακτύλιο προς τα κάτω για να κλείσει.
(B2) Κρουνός ταχύς: αποσυνδέστε τον ταχυσύνδεσμο πιέζοντας τη φλάντζα του κρουνού προς τα μέσα, η ροή αέρα διακόπτεται αυτόματα.
(B3) Κρουνός με πεταλούδα: στρέψτε την πεταλούδα αριστερόστροφα για να κλείσετε τον κρουνό.

4.συντήρηση
Σβήστε το συμπιεστή και εκκενώστε όλον τον αέρα από το ρεζερβουάρ πριν την εκτέλεση οποιασδήποτε εργασίας συντήρησης.

Κάθε εβδομάδα (εικ.4)
Εκκενώστε το συμπύκνωμα ανοίγοντας τον κρουνό E, θέστε το ρεζερβουάρ σε τέτοια θέση που το στόμιο του κρουνού εκκένωσης να είναι στραμμένο προς τα κάτω, ξανακλείστε μόλις αρχίσει να διαρρέει μόνο αέρας.
Όντας ο συμπιεστής χωρίς λιπαντικό, το συμπύκνωμα μπορεί να διατεθεί στο δίκτυο αποχέτευσης.

Κάθε μήνα (ή συχνότερα, αν χρησιμοποιείται σε περιβάλλον με σκόνη)
Ξεμοντάρετε το φίλτρο απορρόφησης και αντικαταστήστε (αν χάλασε) ή καθαρίστε το στοιχείο φιλτραρίσματος (εικ.6).
• Όπου χρειαστεί, χρησιμοποιώντας ένα σταυροκατσάβιδο ξεβιδώστε τις τέσσερις βίδες που συγκρατούν το προστατευτικό πτερύγιο και βγάλτε το ανασηκώνοντάς το. Βγάλτε το καπάκι του φίλτρου, που μπορεί να είναι χωνευτό ή ασφαλισμένο με μια κεντρική βίδα, και βγάλτε το στοιχείο φιλτραρίσματος.
• Πλύνετε με απορρυπαντικό, ξεβγάλετε και στεγνώστε εντελώς.
• Στο μοντέλο με την επωνυμία Genius το στοιχείο φιλτραρίσματος είναι τοποθετημένο στο διαμέρισμα του ηλεκτρικού καλωδίου στο πίσω μέρος.
Μη θέτετε ποτέ σε λειτουργία το συμπιεστή χωρίς το φίλτρο απορρόφησης.

5.αναζήτηση βλαβών

Βλάβη	Λύση
1 - Πτώση της πίεσης στο ρεζερβουάρ	1 - Ελέγξτε και σφίξτε όλες τις συνδέσεις. Αν επιμένει απευθυνθείτε στην τεχνική υποστήριξη.
2 - Απώλειες αέρα από τη βαλβίδα του ρυθμιστή πίεσης με τον συμπιεστή ακινητοποιημένο.	2 - Καθαρίστε επιμελώς την έδρα της βαλβίδας συγκράτησης. Ενδεχομένως αντικαταστήστε το στοιχείο στεγανότητας.
3 - Απώλειες αέρα από τη βαλβίδα του ρυθμιστή πίεσης με συμπιεστή σε κίνηση για περισσότερο από 1 λεπτό.	3 - Θραύση της βαλβίδας εκκίνησης άνευ φορτίου. Σταματήστε το συμπιεστή και απευθυνθείτε στην τεχνική υποστήριξη.
4 - Ο συμπιεστής σταματάει και δεν επανεκκινεί.	4.1 - Διακόψτε το ρεύμα και μετά από μερικά λεπτά πιέστε το κουμπί της προστασίας κινητήρα. Αν με τη νέα εκκίνηση η προστασία κινητήρα παρέμβει εκ νέου, απευθυνθείτε στην τεχνική υποστήριξη. 4.2 - Η περιέλιξη του κινητήρα κάηκε, επικοινωνήστε με ένα κέντρο τεχνικής υποστήριξης.
5 - Ο συμπιεστής δεν σταματάει με την επίτευξη της μέγιστης P και παρεμβαίνει η βαλβίδα ασφαλείας.	5 - Ενδεχόμενη θραύση του ρυθμιστή πίεσης. Σταματήστε τον συμπιεστή και απευθυνθείτε στην τεχνική υποστήριξη.
6 - Ο συμπιεστής δεν φορτώνει και θερμαίνεται υπερβολικά.	6 - Έσπασε το περίβλημα της κεφαλής ή μια βαλβίδα. Σταματήστε αμέσως το συμπιεστή και απευθυνθείτε στην τεχνική υποστήριξη.
7 - Ο συμπιεστής είναι πολύ θορυβώδης με ρυθμικούς και μεταλλικούς χτύπους.	7 - Εμπλοκή του χιτωνίου τριβέα ή του κιβωτίου άξονα. Σταματήστε αμέσως το συμπιεστή και απευθυνθείτε στην τεχνική υποστήριξη.

1.Общая информация

RU

Обозначение изделия
Компрессор обозначен этикеткой CE (см. рис.1)

Важно! Прочитайте эту информацию!
Данный компрессор разработан и изготовлен с учетом прерывного пользования. Советуется режим эксплуатации не выше 50% при времени непрерывной работы не дольше чем 15 минут.

Распаковка
Упаковка может содержать металлические скрепки, носить всегда защитные перчатки и пользоваться пинцетом для их удаления.
• Поднять компрессор вручную, прибегая к помощи другого лица.
• Проверить ненарушенное состояние компрессора и наличие стандартной оснастки:
Руководство по Пользованию и Техобслуживанию, колеса и/или антивибрационные элементы, всасывающий фильтр
Только для модели "Genius": внутри проема на задней стороне компрессора находятся кабель питания, спиральная трубка и продувной пистолет.
• Там, где это необходимо, установить колеса и/или антивибрационные элементы (рис.2).

Позиционирование
Позиционировать всегда компрессор на расстоянии не менее 50 см от любого препятствия, которое может ограничить прохождение воздуха, а, следовательно, охлаждение.

Удаление отходов
Сохранить упаковку на случай переезда, или хотя бы во время гарантийного срока.
Упаковочный материал и компрессор, или его части должны быть удалены только в уполномоченных специализированных предприятиях.

Информация о техническом сервисе
Гарантийные ремонты должны выполняться только уполномоченными нашей фирмой техническими специалистами. Использовать только подлинные запчасти.
При всех запросах всегда следует указывать "TYPE, CODE и SERIAL N°" Вашего компрессора.

2.Предостережения безопасности
Компрессор должен быть использован исключительно как источник сжатого воздуха; любое другое применение исключается. В случае использования неправильного или не соответствующего инструкциям по пользованию, изготовитель освобождается от всякой ответственности за возможный нанесенный ущерб.

Что ДЕЛАТЬ
Понять, как останавливать компрессор и изучить использование всех органов управления.
Перед выполнением любого вмешательства, опорожнить бак и отключить ток, чтобы предотвратить возможный случайный запуск.
После выполнения техобслуживания, внимательно проверить, правильно ли смонтированы все элементы.
Не допускать к рабочей зоне детей и животных.
Прочитать внимательно инструкции по пользованию установленной оснасткой; в особенности, если используется лакировочный пистолет, удостоверьтесь, что в помещении, в котором проводится лакировка, имеется достаточный обмен воздуха.
В случае длительного пользования, лицам находящимся вблизи компрессора советуется пользоваться устройствами защиты слуха.

Чего НЕ ДЕЛАТЬ
Не лакировать в замкнутых помещениях или вблизи свободного пламени.
Не трогать головки, цилиндров, охлаждающих ребер и нагнетательной трубки, так как они нагреваются до высокой температуры во время работы и остаются горячими даже некоторое время после останова.
Не помещать воспламеняющихся материалов вблизи компрессора и/или на нем.
Не перевозить компрессор с баком под давлением.
Не пользоваться компрессором, если кабель питания поврежден, или если электрическое подключение ненадёжно.
Не направлять никогда струю воздуха на людей или животных.
Не разрешать никому запускать компрессор, без предварительного ознакомления с надлежащими инструкциями.
Не ударять маховик или крыльчатки тупыми или металлическими предметами. Это может вызвать их внезапную поломку во время работы.
Не запускать компрессор без воздушного фильтра.
Не нарушать регулировки клапана безопасности и/или бака.
Не пользоваться компрессором в атмосфере с опасностью взрыва.
Не подключать к выходному крану воздуха трубки, с максимальной производительностью меньше, чем производительность компрессора.
Не пользоваться компрессором в температуре ниже 0°C (предел темп. +5°C до + 45°C).

Защита двигателя
• Компрессор оснащен предохранителем "Мотопротектор", Компрессор оснащен предохранителем "Мотопротектор", автоматически отключающем электропитание в случае перегрузки.
В этих случаях следует отключить ток и подождать несколько минут, прежде чем восстанавливать вручную мотопротектор (рис.3), после чего перезапустить компрессор. Если предохранитель снова сработает, отключить ток и обратиться в авторизованный центр техобслуживания.

3.Использование компрессора

Установка
Проверить, чтобы сетевое напряжение соответствовало напряжению, указанному на этикетке CE.
Компрессор оснащен вилкой типа CEE 7. В случае необходимости, заменить вилку; операцию эту должен выполнить специалист.
Всегда проверять, чтобы запускающий переключатель находился в положении 0/OFF, прежде чем подключит вилку (рис.4).

Пуск (рис.4)
• Вставить вилку в сеть и запустить компрессор выключателем A.
• При первом запуске оставить компрессор в движении на протяжении около десяти минут с открытыми кранами выпуска воздуха B.
В модели "Genius", или же в случае, если Ваш компрессор оснащен быстродействующими кранами, открыть полностью кран выпуска конденсата E.
Закрыть краны и проверить, чтобы компрессор загружал бак и останавливался на значении P max (указанном на манометре D).
• Компрессор работает автоматически, останавливается после достижения P max, и вновь запускается при минимальном значении настройки (P max - 2 бар).
• Чтобы остановить компрессор, используйте всегда и только выключатель (OFF).
О правильном функционировании сигнализирует:
дуновение сжатого воздуха при каждом останове, продолжительное дуновение при каждом перезапуске.

Регулировка рабочего давления (рис.4)
• Давление на выходе регулируется редуктором C, и считывается на манометре F.
После использования советуется вернуть значение давления к нулю.
Если используются пневматические инструменты, всегда проверять оптимальное давление использования аксессуара.

Смена инструмента (рис.5)
Подключение следует выполнять через кран в линии B. Во время присоединения инструмента, или замена одного инструмента другим, поддерживая давление в баке, перекрыть поток воздуха на выходе.
(B1) Золотниковый кран: чтобы закрыть, сместить обойму вниз.
(B2) Быстродействующий кран: отключить быстросъемную цангу, нажимая на фланец крана ко вунтри, поток воздуха прервется автоматически.
(B3) Дроссельный кран: чтобы закрыть кран, повернуть "бабочку" против часовой стрелки.

4.Техобслуживание
Выключить компрессор и выпустить весь воздух из бака, прежде чем выполнять любое техобслуживание.

Каждую неделю (рис.4)
Выпустить конденсат, открывая кран E; поставить бак в таком положении, чтобы горловина выпускного крана находилась внизу, и закрыть, как только начнет выходить только воздух.
Поскольку компрессор не имеет смазки, конденсат может быть выпущен в канализационную сеть.

Каждый месяц (или чаще, если используется в пыльном помещении)
Демонтировать всасывающий фильтр и заменить его (если поврежден), или очистить фильтрирующий элемент (рис.6).
• Там, где это необходимо, с помощью крестовидной отвертки отвинтить четыре винта, закрепляющие защитный кожух и снять, поднимая его. Снять крышку фильтра, который может быть вставляемого типа, или блокироваться центральным винтом, после чего вынуть фильтрирующий элемент
• Вымыть детергентом, прополоскать и высушить досуха
• В модели "Genius", фильтрирующий элемент расположен в проеме электрического кабеля, на задней стороне
Никогда не запускать компрессор работать без фильтра всасывания.

5.Поиск неисправностей

Неисправность	Решение
1 - Перепад давления в баке	1 - Проверить и затянуть все соединения. Если дефект продолжается, обратиться в технический сервис.
2 - Утечки воздуха через клапан прессостата в нерабочем состоянии компрессора.	2 - Очистить аккуратно гнездо обратного клапана. Если это необходимо, заменить уплотнительный элемент
3 - Утечки воздуха через клапан прессостата, когда компрессор работает более чем 1 минуту.	3 - Неисправность клапана запуска "в холостом режиме". Остановить компрессор и обратиться в технический сервис.
4 - Компрессор останавливается и более не запускается.	4.1 - Отключить ток и, по истечении нескольких минут, нажать кнопку мотопротектора. Если после нового запуска, мотопротектор вновь срабатывает, обратиться в технический сервис 4.2 - Прожжена обмотка двигателя, обратиться в центр техобслуживания.
5 - Компрессор не останавливается после достижения P max. и срабатывает клапан безопасности.	5 - Возможная неисправность прессостата. Остановить компрессор и обратиться в технический сервис
6 - Компрессор не загружает и перегревается.	6 - Повреждено уплотнение головки, или клапана. Немедленно остановить компрессор и обратиться в технический сервис
7 - Компрессор производит много шума и слышны мерные и металлические удары.	7 - Заклинивание бронзовой втулки или вкладыша. Немедленно остановить компрессор и обратиться в технический сервис

PROHLÁŠENÍ O SHODE
VYHLÁSENIE O ZHODE
OS'WIADCZENIE O ZGODNOS'CI
MEGFELELO"SÉGI NYILATKOZAT
IZJAVA O SKLADNOSTI
UYUM BEYANI
ΔΗΛΩΣΗ ΣΥΜΜΟΡΦΩΣΗΣ ΣΤΗΝ ΟΔΗΓΙΑ ΜΗΧΑΝΗΜΑΤΩΝ
ДЕКЛАРАЦИЯ СООТВЕТСТВИЯ ДИРЕКТИВЕ ПО МАШИНАМ

I - Dichiara sotto la sua esclusiva responsabilità, che il compressore d'aria qui di seguito descritto è conforme alle prescrizioni di sicurezza delle direttive: 2006/42/CE, 2000/14/CE, 2006/95/CE, 2004/108/CE, 2009/105/CE, EN 1012-1, EN 60204-1, EN 60335-1, EN 61000-6-3/4.	**GR** - Δηλώνει, με αποκλειστικά δική της ευθύνη, ότι ο συμπιεστής αέρος που περιγράφεται παρακάτω ανταποκρίνεται στις προδιαγραφές ασφαλείας των οδηγιών: 2006/42/EE, 2000/14/EE, 2006/95/EE, 2004/108/EE, 2009/105/CE, EN 1012-1, EN 60204-1, EN 60335-1, EN 61000-6-3/4.
GB - Declares under its sole responsibility that the air compressor described below complies with the safety requirements of directives: 2006/42/EC, 2000/14/EC, 2006/95/EC, 2004/108/EC, 2009/105/EC, EN 1012-1, EN 60204-1, EN 60335-1, EN 61000-6-3/4	**PL** - Oświadcza pod pełną własną odpowiedzialność, że opisana niżej sprężarka powietrzna odpowiada wymaganiom bezpieczeństwa zawartym w Dyrektywach 2006/42/EC, 2000/14/EC, 2006/95/EC, 2004/108/EC, 2009/105/EC, EN 1012-1, EN 60204-1, EN 60335-1, EN 61000-6-3/4
F - Déclare sous son entière responsabilité que le compresseur d'air décrit ci-après est conforme aux prescriptions de sécurité des directives : 2006/42/CE, 2000/14/CE, 2006/95/CE, 2004/108/CE, 2009/105/CEE, EN 1012-1, EN 60204-1, EN 60335-1, EN 61000-6-3/4..	**CZ** - prohlašuje s plnou odpovědností, že uvedený vzduchový kompresor vyhovuje bezpečnostním požadavkům směrnic 2006/42/ES, 2000/14/ES, 2006/95/ES, 2004/108/ES , 2009/105/ES, EN 1012-1, EN 60204-1, EN 60335-1, EN 61000-6-3/4.
D - Erklärt unter ihrer alleinigen Verantwortung, daß der in Folge beschriebene Luftkompressor den Sicherheitsvorschriften der Richtlinien: 2006/42/EG, 2000/14/EG, 2006/95/EG, 2004/108/EG, 2009/105/EG, EN 1012-1, EN 60204-1, EN 60335-1, EN 61000-6-3/4..	**SK** - Zodpovedne vyhlásuje, že uvedený vzduchový kompresor zodpovedá bezpečnostným požiadavkám smerníc 2006/42/ES, 2000/14/ES, 2006/95/ES, 2004/108/ES, 2009/105/ES, EN 1012-1, EN 60204-1, EN 60335-1, EN 61000-6-3/4.
E - Declara bajo su exclusiva responsabilidad que el compresor de aire descrito a continuación responde a las prescripciones de seguridad de las directivas : 2006/42/CE, 2000/14/CE, 2006/95/CE, 2004/108/CE, 2009/105/CEE, EN 1012-1, EN 60204-1, EN 60335-1, EN 61000-6-3/4	**H** - Teljes felelősségének tudatában tanúsítja, hogy az alábbiakban jellemzett légkompresszor a 2006/42/EC, 2000/14/EC, 2006/95/EC, 2004/108/EC, 2009/105/EC, EN 1012-1, EN 60204-1, EN 60335-1, EN 61000-6-3/4
NL - Verklaart onder zijn eigen verantwoordelijkheid dat de hieronder beschreven luchtcompressor in overeenstemming is met de veiligheidsvoorschriften van de richtlijnen: 2006/42/EG, 2000/14/EG, 2006/95/EG, 2004/108/EG, 2009/105/EG, EN 1012-1, EN 60204-1, EN 60335-1, EN 61000-6-3/4	**LT** - Su visa atsakomybe pareiškia, kad žemiau aprašytas oro kompresorius atitinka saugumo direktyvų 2006/42/ES, 2000/14/ES, 2006/95/ES, 2004/108/ES, 2009/105/ES, EN 1012-1, EN 60204-1, EN 60335-1, EN 61000-6-3/4
N - Erklærer under eget ansvar at luftkompressoren her beskrevet er i overensstemmelse med sikkerhetsforskriftene i direktivene:, 2006/42/EC, 2000/14/EC, 2006/95/EC, 2004/108/EC, 2009/105/EC, EN 1012-1, EN 60204-1, EN 60335-1, EN 61000-6-3/4..	**LV** - Apliecinā zem savas pilnīgas atbildības, ka apakšā aprakstītais gaisa kompresors atbilst direktīvu 2006/42/EC, 2000/14/EC, 2006/95/EC, 2004/108/EC, 2009/105/EC, EN 1012-1, EN 60204-1, EN 60335-1, EN 61000-6-3/4..
S - Försäkrar under eget ansvar att den luftkompressor som beskrivs följande är i överensstämmelse med säkerhetsföreskrifterna i EU-direktiv: 2006/42/EG, 2000/14/EG, 2006/95/EG, 2004/108/EG, 2009/105/EG, EN 1012-1, EN 60204-1, EN 60335-1, EN 61000-6-3/4..	**EST** - Avaldab enda täieliku vastatusega, et edaspidi kirjeldatud õhukompressor vastav ohutuse nõudmistele direktiividele 2006/42/CE, 2000/14/CE, 2006/95/CE, 2004/108/CE, 2009/105/CE, EN 1012-1, EN 60204-1, EN 60335-1, EN 61000-6-3/4.
DK - Forsikrer på eget ansvar, at luftkompressoren, der beskrives nedenfor, er i overensstemmelse med sikkerhedsforskrifterne i direktiverne: 2006/42/EC, 2000/14/EC, 2006/95/EC, 2004/108/EC, 2009/105/EC, EN 1012-1, EN 60204-1, EN 60335-1, EN 61000-6-3/4..	**SLO** - Na lastno odgovornost izjavlja, da je spodaj opisani zračni kompresor v skladu z varnostnimi predpisi, ki veljajo za stroje 2006/42/EU, 2000/14/EU, 2006/95/EU, 2004/108/EU , 2009/105/EU, EN 1012-1, EN 60204-1, EN 60335-1, EN 61000-6-3/4..
P - Declara sob a sua exclusiva responsabilidade que o compressor de ar descrito a seguir está em conformidade com as prescrições de segurança das directivas: 2006/42/CE, 2000/14/CE, 2006/95/CE, 2004/108/CE, 2009/105/CEE, EN 1012-1, EN 60204-1, EN 60335-1, EN 61000-6-3/4	**RO** – Declara pe propria raspundere ca,compresorul de aer denumit in continuare,este in conformitate cu cerintele de securitate cuprinse in directivele:2006/42/CE, 2000/14/CE, 2006/95/CE, 2004/108/CE , 2009/105/CE, EN 1012-1, EN 60204-1, EN 60335-1, EN 61000-6-3/4.
FI - Vakuuttaa, että seuraavassa esitelty ilmakompressori vastaa alla lueteltujen direktiivien turvallisuusvaatimuksia: 2006/42/EC, 2000/14/EC, 2006/95/EC, 2004/108/EC, 2009/105/EC, EN 1012-1, EN 60204-1, EN 60335-1, EN 61000-6-3/4..	**RU** - Заявляет под свою полную ответственность, что нижеописанный воздушный компрессор соответствует требованиям безопасности согласно директивам 2006/42/EC, 2000/14/EC, 2006/95/EC, 2004/108/EC, 2009/105/EC, EN 1012-1,EN 60204-1,EN 60335-1,EN 61000-6-3/4

1

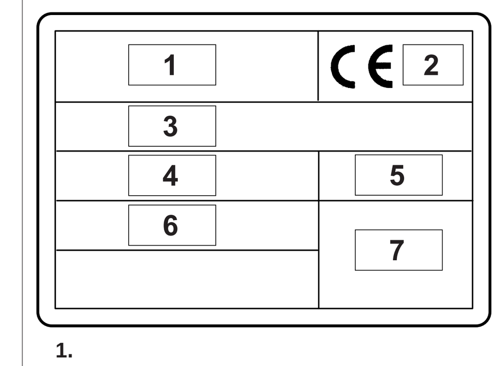

1.
• Podatki o proizvajalcu
• Üretici verileri
• Στοιχεία κατασκευαστή
• Данные об изготовителе.

2.
• Žig CE - leto izdelave
• CE markasi- imal yili
• Σήμα CE– Χρονιά κατασκευής
• Маркировка CE - год изготовления.

3.
• TYPE / CODE / SERIAL N.
• TYPE / CODE / SERIAL.N
• ΤΥΠΟΣ(TYPE) - ΚΩΔΙΚΟΣ(CODE) ΑΡΙΘΜΟΣ ΣΕΙΡΑΣ (SERIAL NO.)
• TYPE / CODE / SERIAL.N

4.
• Koliina zraka, izmerjena v (l/min) in (cfm)
• (l/min) ve (cfm) olarak ölçülen hava kapasitesi
• Αέρας αποδιδόμενος από τον αεροσυμπιεστή σε (l/min) και (cfm)
• Производительность компрессора по воздуху, (л/мин) и (куб. фут/м).

5.
• Najvišji delovni pritisk (bar in PSI) - glasnost dB(A)
• Maksimum çal1_ma bas1nc1(bar e PSI) - gürültü dB(A)
• Μέγιστη τιμή πίεσης λειτουργίας (bar and PSI) – Επίπεδα θορύβου αεροσυμπιεστή σε dB(A)
• максимальное рабочее давление (бар и ПСИ) - уровень шума компрессора, дБ(A).

6.
• Podatki o elektrini napeljavi: napajalna napetost (V/ph), frekvenca (Hz), absorbcija (A) - mo (HP in kW), obrati na minuto (Rpm)
• Elektrik verileri: besleme gerilim (V/ph), frekans (Hz), emme (A) - güç (HP e kW), dakikada dönü_ (Rpm).
• Ηλεκτρικά δεδομένα: Τάση (V/ph), συχνότητα (Hz), ένταση (A) – Ισχύς (HP and kW), ταχύτητα περιστροφής σε στροφές ανά λεπτό (Rpm).
• Электрические данные: напряжение питания (В/ф), частота (Гц), потребление тока (А) - мощность (ЛС и кВт), частота вращения (об/мин).

7.
• Morebitne druge homologacije
• Olasi diger onaylar
• άλλα διακριτικά
• информация о других документах одобрения, если имеются.

2

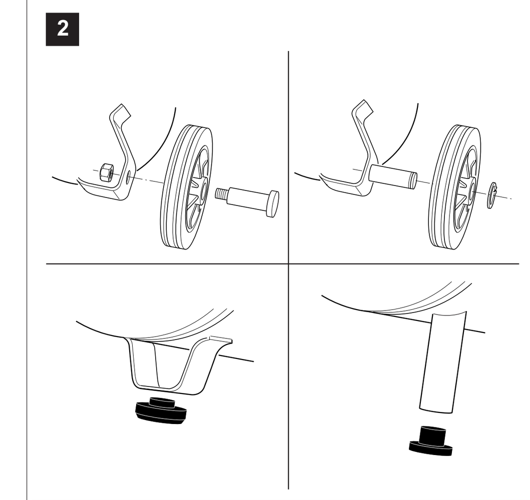

3

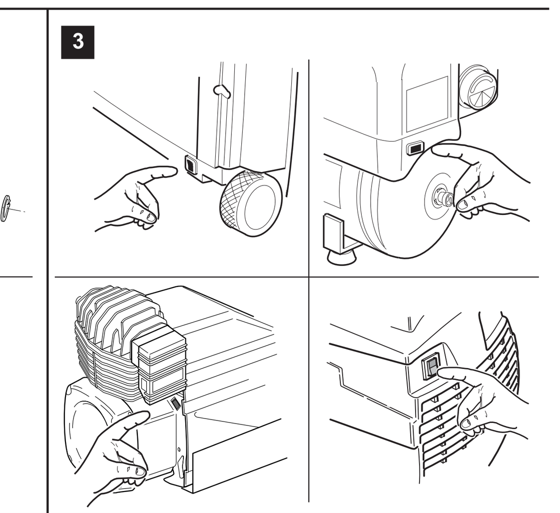

4

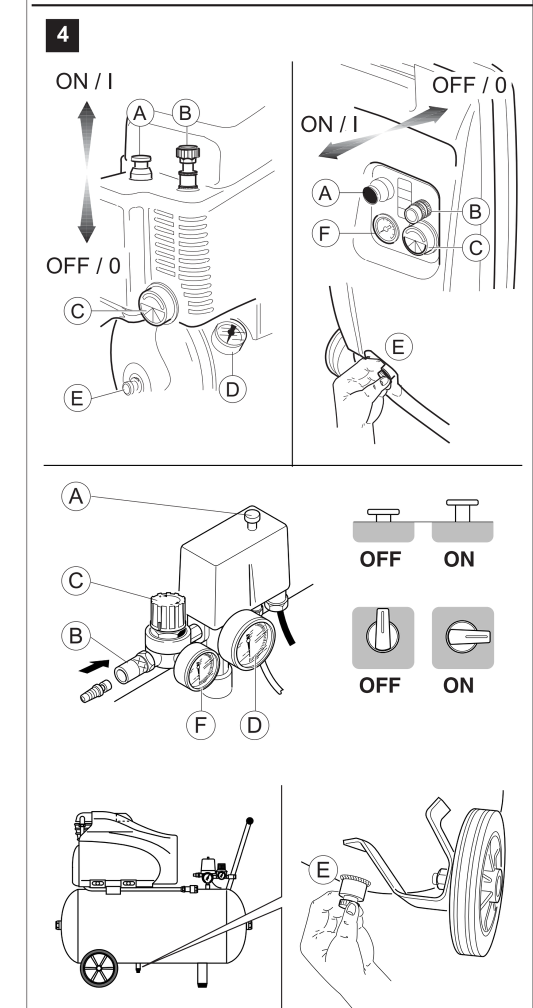

5

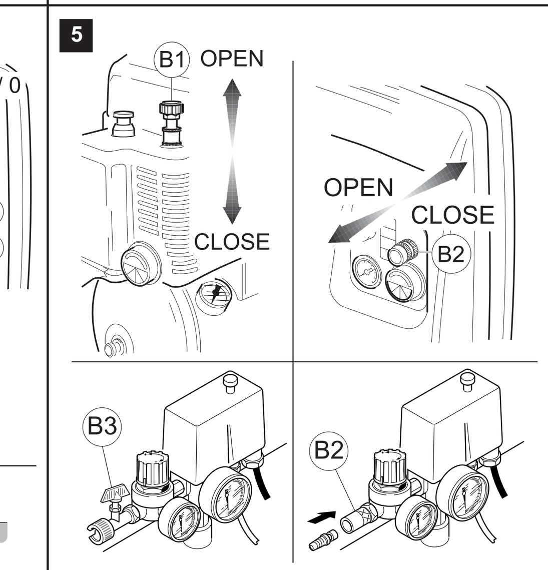

6

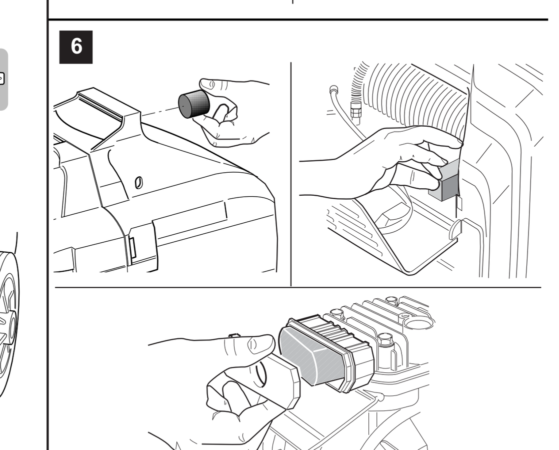

Simbolika - Simgeler - Συμβολισμοί - Символические обозначения

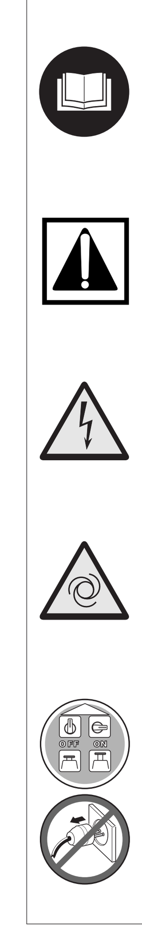

• Temeljito preberite navodila za uporabo
• Dikkatlice kullanim talimatlarini okuyunuz
• Διαβάστε προσεκτικά τις οδηγίες χρήσης
• Внимательно прочитать инструкции по пользованию

• Pozor: nevarnost
• Dikkat: tehlike
• Προσοχή: κίνδυνος
• Внимание: опасность

• Nevarnost elektrošoka
• Elektrik çarpmasi riski
• Κίνδυνος ηλεκτροσόκ
• Риск поражения током

• Enota je daljinsko krmiljena, zato se lahko sproži nepredvidoma
• Birim uzaktan kontrollü, ön uyarisiz çalisabilir
• Μονάδα ελεγχόμενη εξ αποστάσεως, μπορεί να εκκινηθεί χωρίς προειδοποίηση
• Установка с дистанционным управлением, может включиться без предупреждения

• Za zaustavitev kompresorja nikoli ne smete izvlei elektrinega vtikaa ali izkljuiti glavnega stikala, ampak morate vedno uporabljati stikalo merilnika tlaka.
• Kompresörü durdurmak için hiçbir zaman fisi çekmeyiniz veya devre kesiciyi devre disi birakmayiniz, basinç ölçer devre kesicisini kullaniniz.
• Για το σταμάτημα του συμπιεστή μη βγάζετε ποτέ το βύσμα ή το γενικό διακόπτη αλλά χρησιμοποιείτε το διακόπτη του ρυθμιστή πίεσης.
• Чтобы остановить компрессор, ни в коем случае не вынимать штепсель, и не выключать главный выключатель, а пользоваться выключателем прессостата.